Taburete PUERTO Asiento Rejilla

Colección fabricada con tubo de acero galvanizado y lacado con polvo de poliéster. Nuestros materiales son aptos para el uso intensivo y resistentes a las inclemencias del tiempo. Perfectos para uso interior, exterior y contract. Asimismo, nuestros materiales son nobles, 100% reciclados y reciclables y responsables con el medio ambiente.

Especificaciones técnicas

DATE 2020	5 kgs / 11 lbs
Indoor & outdoor / Interior y exterior	1 units / box
Galvanized steel / Acero galvanizado	10 units / pallet
Cushion available / Cojín disponible	REF iSi 8088
Weight capacity / Peso máximo > 250 kg / 552 lb	UNE-EN 581-1 y 581-2

Estructura
Customización a elegir entre 32 acabados metálicos para interior y exterior.

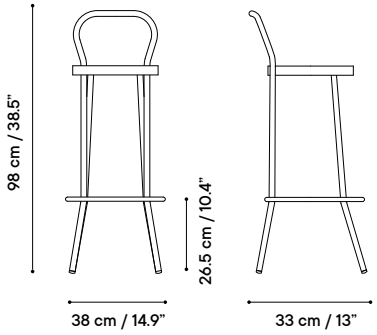

Tapizado
A elegir entre 22 tipos de colores y texturas, aptos para interior y exterior.

Acero galvanizado

Especificaciones aptas para uso exterior y uso intensivo.
Fabricado bajo la norma UNE EN 10346.

GS Acero galvanizado Z275

100% 100% reciclado y reciclable

Pinturas

Utilizamos recubrimiento en polvo poliéster texturado y mate específico para acero galvanizado y aluminio.
Cumple con normativa para uso exterior y contract.
Excelentes propiedades mecánicas y resistencia a la intemperie.
Respeta el medio ambiente y cumple con la Directiva Europea de "Restriction of the use of certain hazardous substances".
NSS Test: C5H - ISO 12944-2/6 (Qualisteelcoat).

esencia de hostelería HOSDECORA

www.hosdecora.com Tel: 976 255 991

Tela exterior

Nuestras telas son 100% acrílicas tintadas en masa, de alto gramaje y están fabricadas bajo normas para uso contract, tanto interior como exterior.

Water Resistant
Repelente al agua

UV Resistant
Protege contra los rayos UVA

UV, fire and friction resistant
Resistentes rayos UV, fuego y rozamiento

High Durability
Alta durabilidad

Electrical insulator
Aislante eléctrico

Anti-stain
Anti-manchas

Mildew Resistant
No se pudren

Easy to clean and maintain
Fácil limpieza y mantenimiento

Acabados metálicos

Ibiza white RAL 9016	Beige cream RAL 1013	Natural honey RAL 9016	Geranium red RAL 3020	Tomato red RAL 3013	Red wine RAL 3004	Pastel pink RAL 3012	Paradiso pink	Pastel violet RAL 4009	Plain blue RAL 5002	Navy blue RAL 5011	Ultramarine blue RAL 5009	Agata blue RAL 5018
Turquoise blue RAL 6027	Pastel green RAL 6019	Pale green RAL 6021	Khaki green	Emerald green	Pine green RAL 6005	Clay	Brown chocolate RAL 8017	Taupe grey RAL 7006	Sand beige RAL 7032	Light grey RAL 9006	Stone grey RAL 7046	Anthracite grey RAL 7016
Polar ash	Gold supreme	Bronze	Manganese	Industrial	Night black RAL 9011							

esencia de hostelería HOSDECORA

www.hosdecora.com Tel: 976 255 991