VERSO 800
VECSO 800

I
UK
D
E

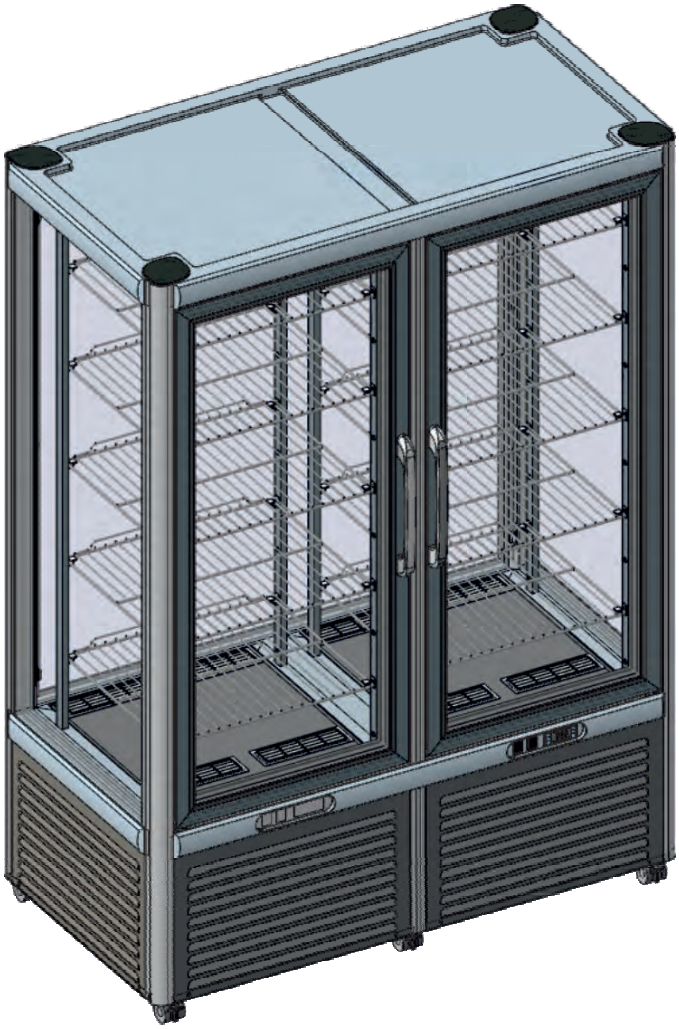

esencia de hostelería
HOSDECORA

www.hosdecora.com Tel: 976 255 991

I
UK
D
E

Fig.1

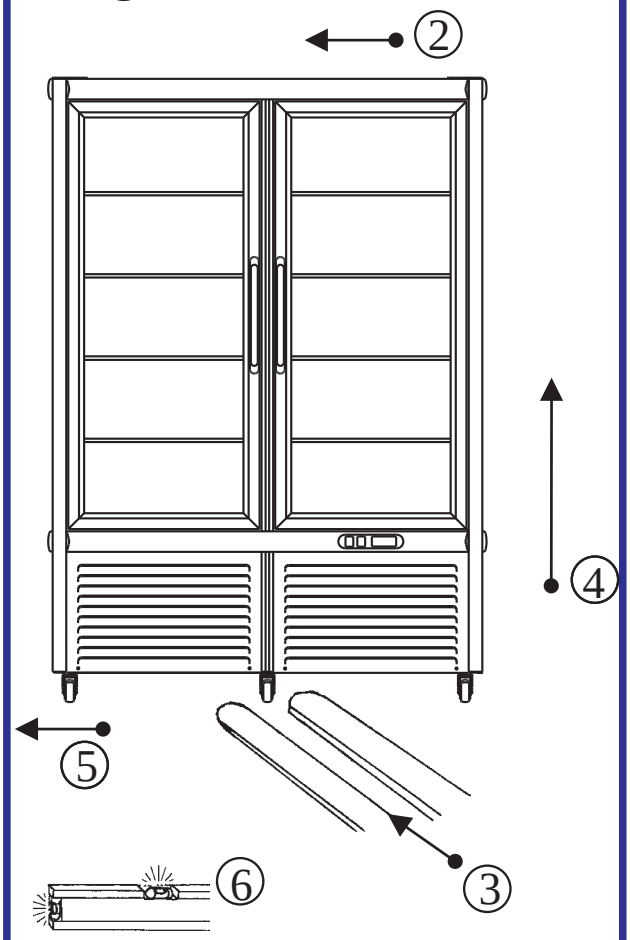

Fig.2

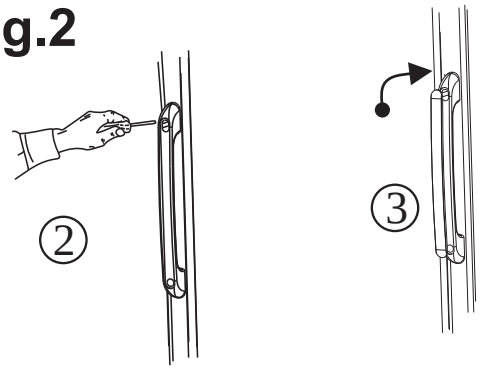

Fig.4

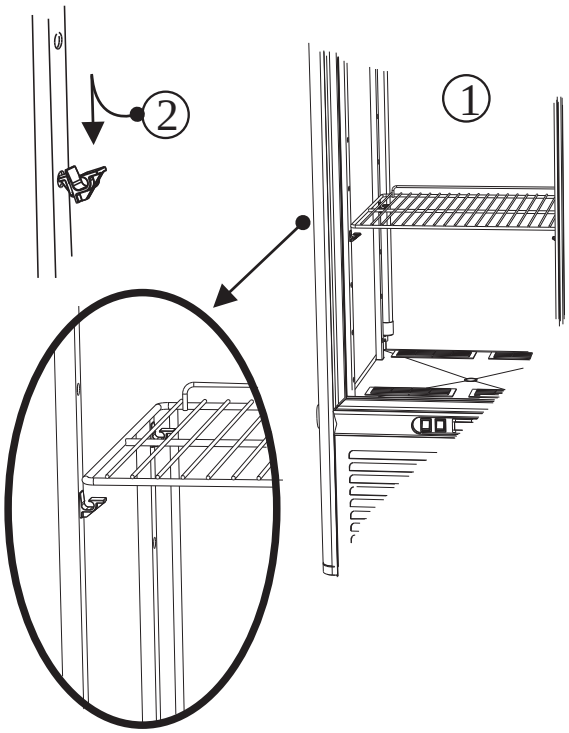

Fig.3

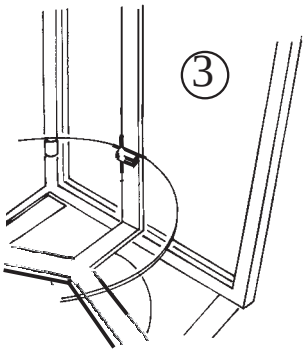

Fig.5

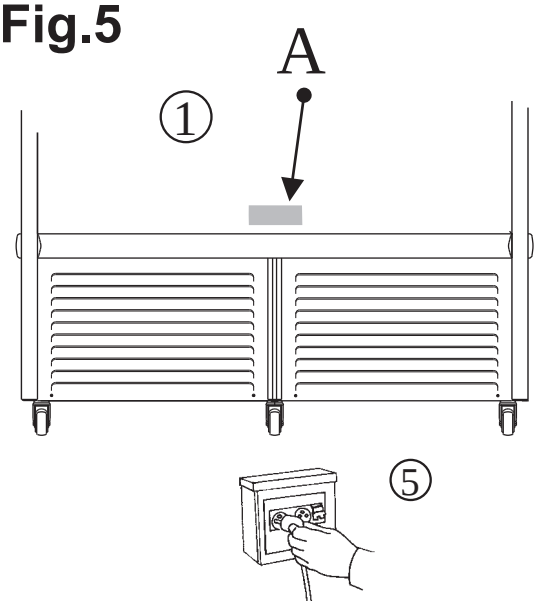

Fig.6

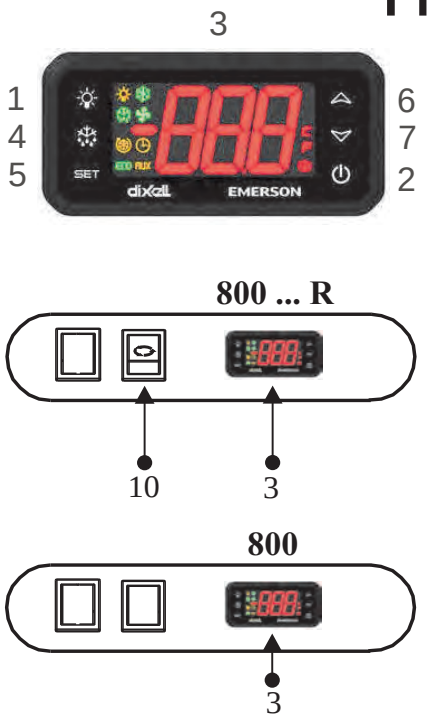

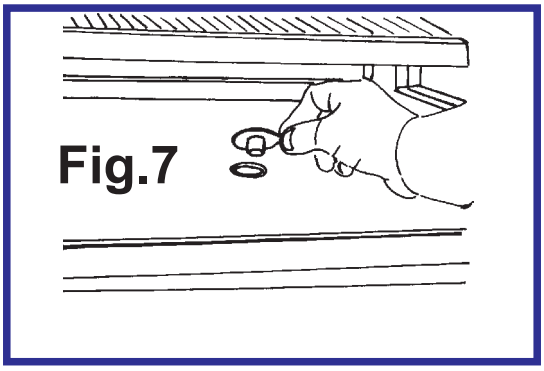

NOTA BENE: APPARECCHIO DA INSTALLARE IN POSIZIONE FISSA.

NOTICE: THE APPLIANCE CANNOT BE MOVED AFTER ITS INSTALLATION

ANMERKUNG: DAS GERÄT IST NACH DER INSTALLATION NICHT BEWEGLICH

REMARQUE: L'APPAREIL NE PEUT PAS ÊTRE DÉPLACÉ APRÈS SON INSTALLATION

NOTA BENE: NO MOVER EL EQUIPO DESPUES DE SU INSTALACION.

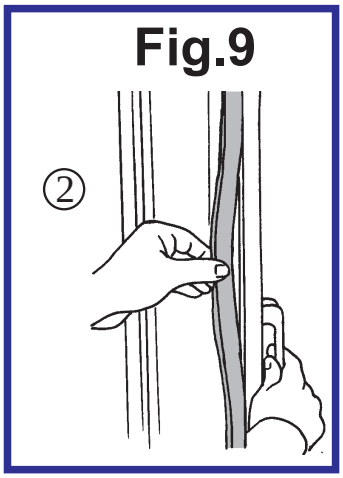

I
UK
D
E

- Se il cavo di alimentazione è danneggiato, deve essere sostituito dal produttore, dal suo centro di assistenza o da personale qualificato per evitare rischi
- If the supply cord is damaged, it must be replaced by the manufacturer, its service agent, or similarly qualified persons in order to avoid a hazard.
- Wenn die Anschlussleitung beschädigt ist, darf sie nur von einem autorisierten Kundendienst ausgewechselt werden, um Gefahr zu vermeiden.
- Si le câble d'alimentation est endommagé, il doit être remplacé par le fabricant, des représentants ou des professionnels agréés afin d'éviter les dangers.
- Si el cable de alimentación está dañado, debe ser reemplazado por el fabricante, por su Centro de servicio o personal calificado. para evitar riesgos

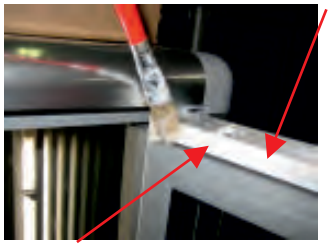

NON rimuovere il lubrificante per il primo mese di vita.
DO NOT remove the lubricant for the first month of life.

das Schmiermittel NICHT entfernen für den ersten Monat des Lebens.

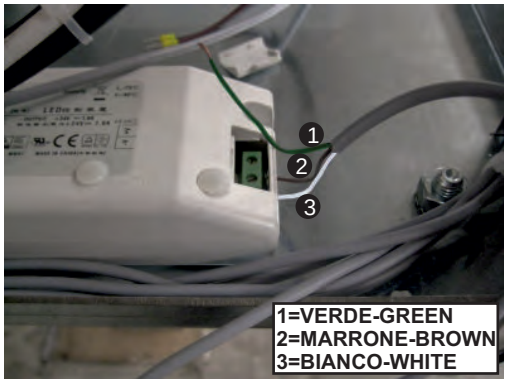

=>

LUCE CALDA
WARM LIGHT

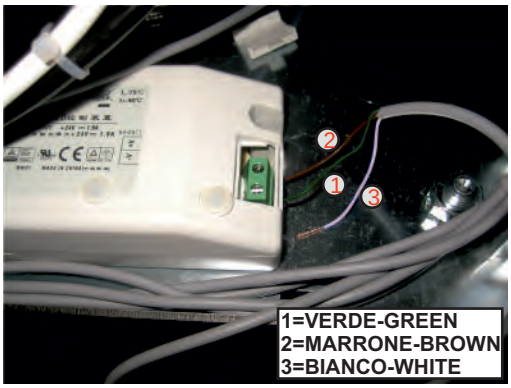

=>

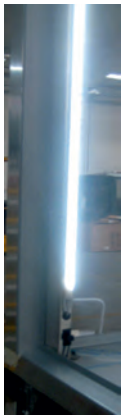

LUCE FREDDA
COOL LIGHT

E

Manual del usuario:

1. Apertura del embalaje
2. Manilla
3. Estanterías de cristal redondas
4. Estanterías rejilla
5. Limpieza del interior
6. Conexión a la red eléctrica
7. Regulación
8. Control del funcionamiento
9. Limpieza interna
10. Sustitución de las lámparas internas
11. Sustitución del burlete magnético de la puerta

Manual de Mantenimiento:

1. Limpieza del condensador
2. Sustitución de un cristal
3. Esquemas eléctrico, esquema equipo refrigeración

OBSERVACIONES

Es muy importante conservar el presente manual de instrucciones junto con el aparato para futuras consultas, por razones de seguridad.
1. Este aparato tiene que ser puesto en funcionamiento sólo por personas adultas. No hay que permitir a los niños la manipulación de los mandos y controles como tampoco que jueguen con el producto. **2**. Es prohibido alterar o modificar en cualquier manera las características del aparato. **3**. Los trabajos eléctricos necesarios para la instalación del aparato tienen que ser realizados por un electricista calificado o por una persona competente. **4**. No tratar de reparar el aparato solos. Las reparaciones efectuadas por personas inexpertas pueden causar daños o graves disfunciones. **5**. La asistencia al presente aparato tiene que ser efectuada por un Centro de Asistencia Técnica autorizado. Usar solamente piezas de recambio originales. **6**. El aparato es apto para la conservación de productos alimenticios solamente. **7**. La casa fabricante declina toda responsabilidad en el caso de que estas normas contra accidentes no fueran respetadas. Además se reserva el derecho de aportar modificaciones por mejorías técnicas sin ningún preaviso. **8**. Evitar la instalación del aparato cerca de los rayos solares. **9**. No instalar el aparto cerca de fuentes de calor tales como estufas termosifones,etc. **10**. Mantener alejadas de paredes las rejillas de ventilación del grupo compresor a una distancia no inferior a los 30cm. **11**. Recordarse de que los productos no deben salir fuera del perímetro de las estantes o bandejas. **12**. Si se verificase una producción anómala de hielo en el evaporador, causado bien por la humedad del aire o de los productos que se quieren refrigerar, les aconsejamos que paren el compresor y que saquen y coloquen los alimentos en específicos contenedores refrigerados a la misma temperatura y durante el tiempo necesario para la descongelación. De no hacerlo así, el compresor funcionará siempre provocando un consumo de energía eléctrica inútil y con un escaso rendimiento. **13**. Si el aparto està parado y inutilizado, es indispensable dejar la puerta abierta, al menos 10 cm.

No tener la iluminación encendida sin refrigeración activada.

Nuestros productos son para el interior, non instalarlos en el exterior de los locales/tiendas.

1. APERTURA DEL EMBALAJE
EMBALAJE EN CAJA DE CARTÓN 1a. Cortar la cinta, sacar la caja hacia arriba. **EMBALAJE EN CAJÓN DE MADERA 1b.** Desclavar las tablas de madera, teniendo cuidado con los clavos. **2.** Introducir las horquillas del elevador entre el equipo y la paleta o caja. **3**. Levantar el equipo. **4.** Eliminar la paleta o caja. **5.** Colocar el equipo en un plano horizontal nivelado. **6.** Antes de desechar el embalaje verificar si quedó algo adentro. **7**. Separar los materiales del embalaje según la composición para facilitar su eliminación (Véase figura 1).

2. MANILLA
1. La manilla se encuentra en un sobre dentro del equipo. **2**. Ensamblar la base de la manilla con los dos tornillos que se encuentran en los orificios de la columna de la puerta; apretar a fondo. **3**. Aplicar la pieza de plástico y apretarla hasta oír el encastre (Véase figura 2).

3. ESTANTERÍAS DE CRISTAL REDONDAS *modelo* 800
1. Las estanterías, que se encuentran en la caja de cartón, se encastran en las guías de los montantes.
2. Montar en primer lugar la estantería de espejo abajo (Véase figura 3).

4. ESTANTERÍAS REJILLA
1. Las rejillas se encuentran dentro del equipo, en el fondo. **2**. Montarlas encastrándolas en los elementos de soporte. Es posible regular la altura (Véase figura 4).

5. LIMPIEZA DEL INTERIOR
1. Limpiar el interior y los cristales con una esponja blanda y detergentes neutros. **2.** Secar con un paño suave. **Limpieza del exterior :1.** Usar los mismos productos que para el interior.

E

6. CONEXIÓN A LA RED ELÉCTRICA

1. Fijarse bien que la tensión y la frecuencia de la red correspondan a las indicadas en la placa **(A)** colocada sobre el equipo. **2**. Asegurarse de que la toma de alimentación: ***a)*** *Tenga un conductor de protección de tierra.* ***b)*** *Sea apta para la corriente nominal (In) especificada en la placa.* ***c)*** *Tenga protecciones según las normas IEC: Interruptor magnetotérmico diferencial con In = valor nominal indicado en la placa con sensibilidad Id = 30 mA.* **3**. Verificar que en el ambiente no haya peligro de explosión (AD). **4.** Verificar que el ambiente sea adecuado al uso del cable de alimentación montado en el equipo: El cable montado es "H05 VVF", idóneo para ambientes interiores. **5.** Introducir el enchufe en la toma (no utilizar clavijas triples ni reducciones). **Nota:** Si durante el transporte o el almacenamiento el equipo ha estado en una posición errónea es necesario dejarlo descansar por lo menos tres horas en la posición correcta antes de conectarlo a la alimentación eléctrica (Véase figura 5).

7. REGULACIÓN

El equipo dispone de mandos de regulación situados en la parte frontal**.1. Int. luz:** Sirve para encender la luz interna. **2. Int. refrigeración:** Sirve para encender la instalación refrigeradora.
3. Termómetro: Indica la temperatura del interior del equipo. Termostato: Regula la temperatura del interior del equipo. A) Si se pulsa la tecla **5 "SET o P"** (una vez) se visualiza la temperatura programada, que podrá modificarse con las teclas **6 "UP"** y **7 "DOWN"**. ***Modelo 800 ... R*** **10. Int. rotación:** Sirve para accionar las estanterías giratorias. **1. Int. luz:** Sirve para encender la luz interna. **2. Int. refrigeración:** Sirve para encender la instalación refrigeradora (Véase figura 6).

8. CONTROL DEL FUNCIONAMIENTO

CONTROLAR QUE: 1. El enchufe esté conectado. **2**. El interruptor del equipo frigorífico esté accionado, con la luz verde encendida. **3**. El termómetro indique una temperatura adecuada a la mercancía. **4**. No haya irradiaciones solares o de faros de potencia elevada directamente sobre el equipo. **5**. La temperatura ambiente no supere los +25° C y la humedad relativa el 60% (Clase climática 3)**. 6.** No haya corrientes de aire dirigidas al interior del equipo debidas a puertas, ventanas, ventiladores o bocas de aire acondicionado. **Nota:** La mercancía debe estar adecuadamente distribuida, sin pesos excesivos en los estantes y con espacio suficiente para que el aire frío circule.

9. LIMPIEZA INTERNA (CADA QUINCE DÍAS)

Modelo 800 VECSO: **1**. Desconectar la energía eléctrica. **2**. Sacar la mercancía y ponerla en un lugar adecuadamente refrigerado. **3**. Dejar la puerta abierta, descongelar totalmente. **4.** Quitar el tapón de fondo del interior del equipo. **5**. No usar cuerpos metálicos cortantes o con puntas para tratar de quitar el hielo del evaporador. **6.** Secar con cuidado cada cosa. **7**. Dejar secar con la puerta abierta antes de poner el equipo nuevamente en funcionamiento.
Modelo 800 VERSO: **1.** Desconectar la energía eléctrica. **2**. Abrir la puerta y quitar la mercancía en conservación. **3**. Limpiar las paredes y los accesorios con una esponja humedecida con agua y un poco de bicarbonato de sodio y secar cuidadosamente (Véase figura 7).

10. SUSTITUCIÓN DE LAS LÁMPARAS INTERNAS

1. Desconectar la alimentación. **2**. Destornillar los tornillos de fijación del portalámpara superior. **3**. Sacar el portalámpara superior del tubo fluorescente con el transparente de protección. **4**. Sacar el tubo del portalámpara inferior. **5.** Quitar el tubo transparente de protección**. 6**. Sustituir el tubo fluorescente.
7. Reponer todo en el orden inverso (Véase figura 8).

11. SUSTITUCIÓN DEL BURLETE MAGNÉTICO DE LA PUERTA

1. Abrir la puerta. **2.** Sujetar con las manos el burlete y sacarlo del encaje del perfil de la puerta.
3. Sustituirlo con un burlete nuevo,cuidando de apretar sucesivamente todo el perímetro (Véase fig. 9)

esencia de hostelería
HOSDECORA
www.hosdecora.com Tel: 976 255 991

Manual de mantenimiento

esencia de hostelería
HOSDECORA

www.hosdecora.com Tel: 976 255 991

BENDEJA DE EVAPORACION AUTOMATICA

La mayorìa de los equipos disponen de una bandeja de evaporaciòn automatica.
El agua de dishielo tambièn puede provocar averìas de consideraciòn, ya que puede picar la tuberìa que aporta el calor necesario para evaporar el agua o deteriorar la resistencia eléctrica.
Se recomienda pues, prestar atenciòn a esta bandeja y proceder a su limpieza con periodicidad.

Fig.1

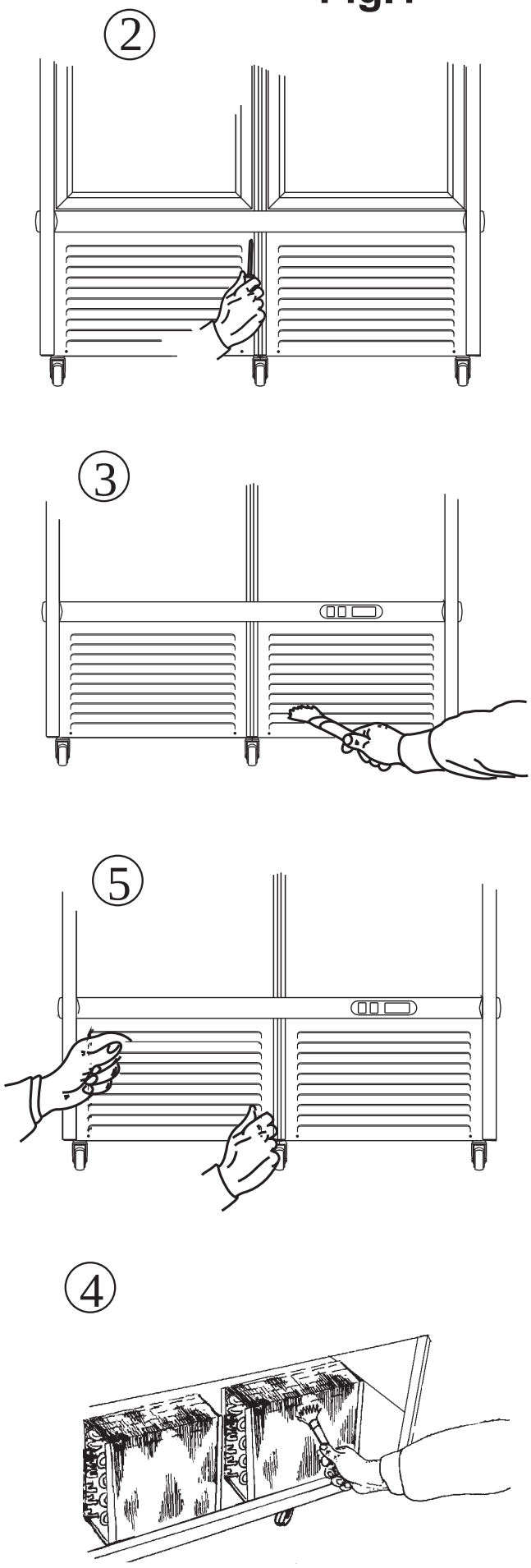

Fig.2

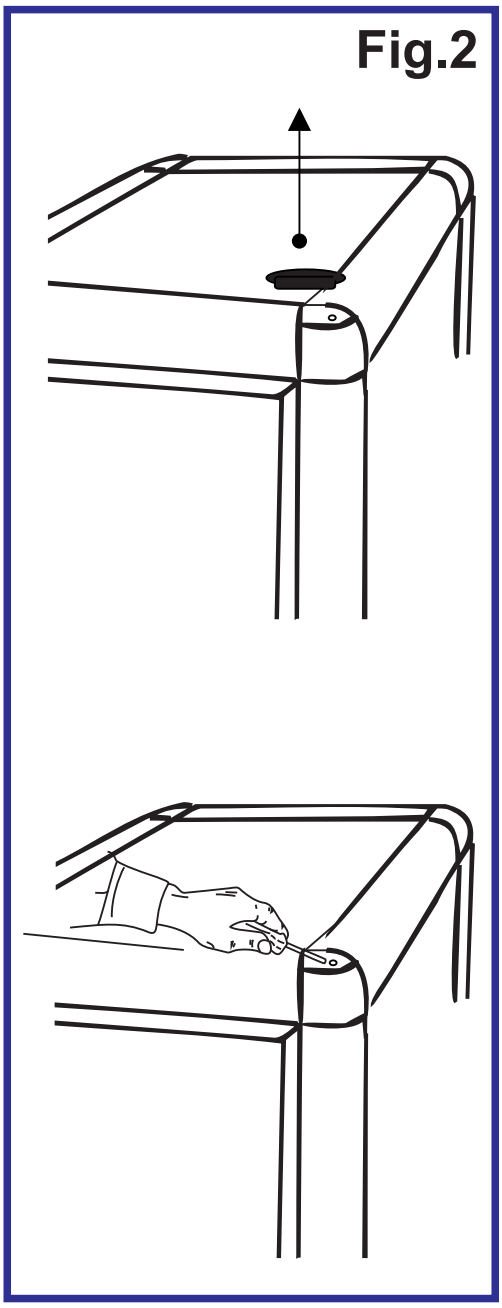

1. LIMPIEZA DEL CONDENSADOR
1. Desconectar la alimentación eléctrica apagando el interruptor de protección de la toma de corriente y extrayendo el enchufe. **2**. Sacar los tornillos de fijación de la rejilla anterior y sacar la rejilla. **3.** Con un pincel eliminar el polvo de las aletas del condensador. **4.** Con la aspiradora quitar el polvo residual. **5**. Ensamblar nuevamente la rejilla y conectar la alimentación eléctrica (Véase figura 1).

2. SUSTITUCIÓN DE UN CRISTAL
1. Desconectar la energía eléctrica. **2**. Destornillar los tornillos de las bisagras de la puerta y sacar la puerta. **3**. Extraer los tapones de plástico de los ángulos del techo. **4.** Destornillar los tornillos que fijan el techo en los montantes de aluminio. **5. ATENCIÓN:** los soportes de los estantes y las lámparas están introducidos en la parte inferior del techo. **6**. Desenganchar el techo de los montantes tirando hacia arriba. **7.** Extraer el cristal que se debe sustituir tirando hacia arriba. **8.** Colocar el nuevo cristal (Véase figura 2).

PRISMA TNV-PG/PF
R290(XW60K)

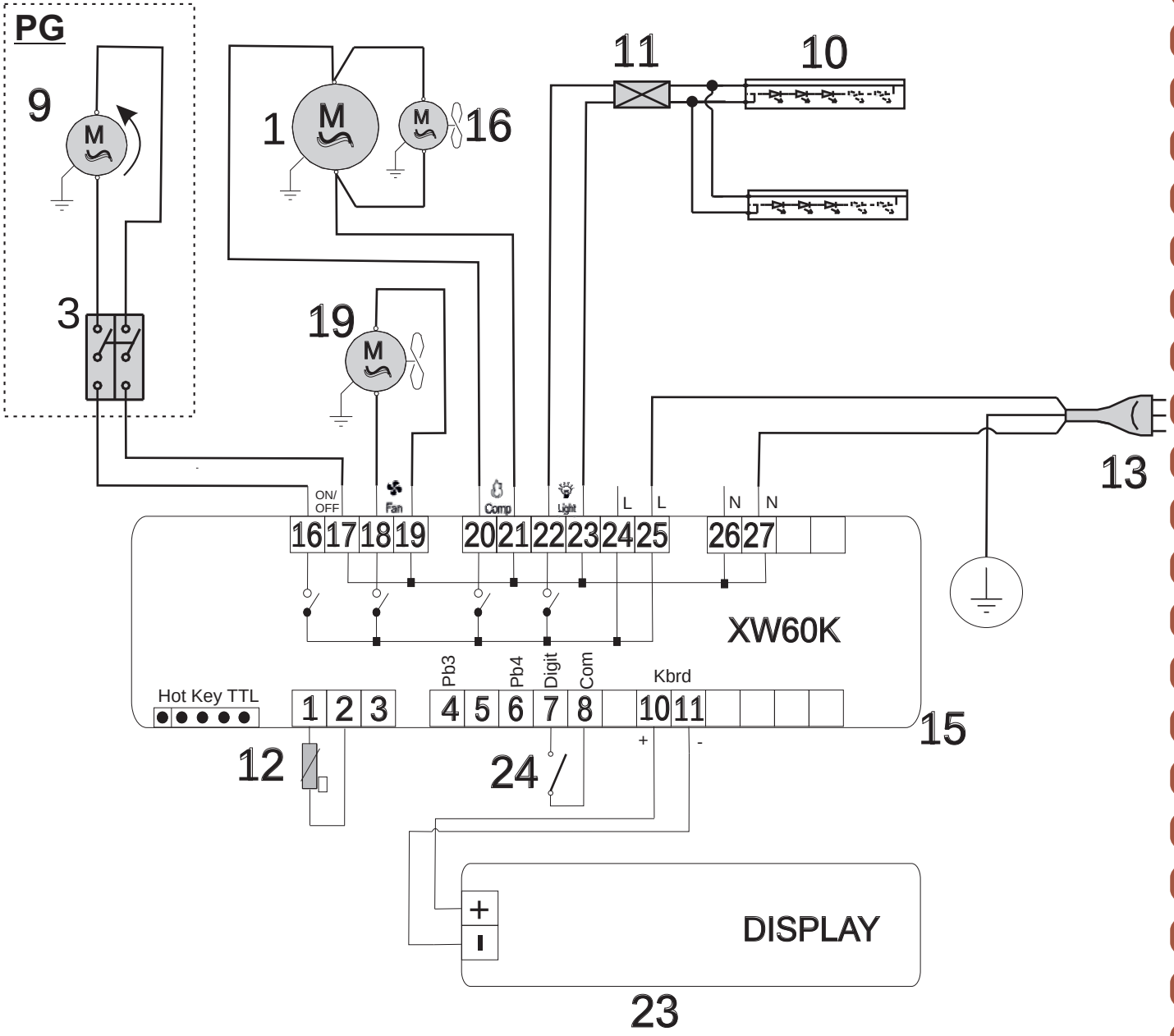

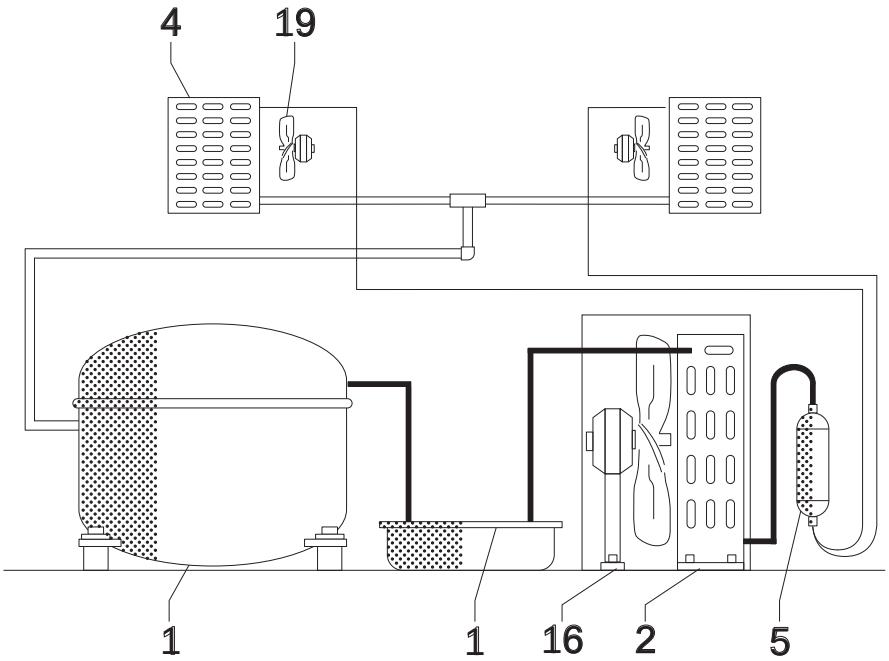

I
UK
D
E
F
NL
P
S
DK
FIN
B
GR
CZ
EE
LV
LT
H
M
PL
SK
SLO
R

PRISMA TBS-PF
R290(XW60K)

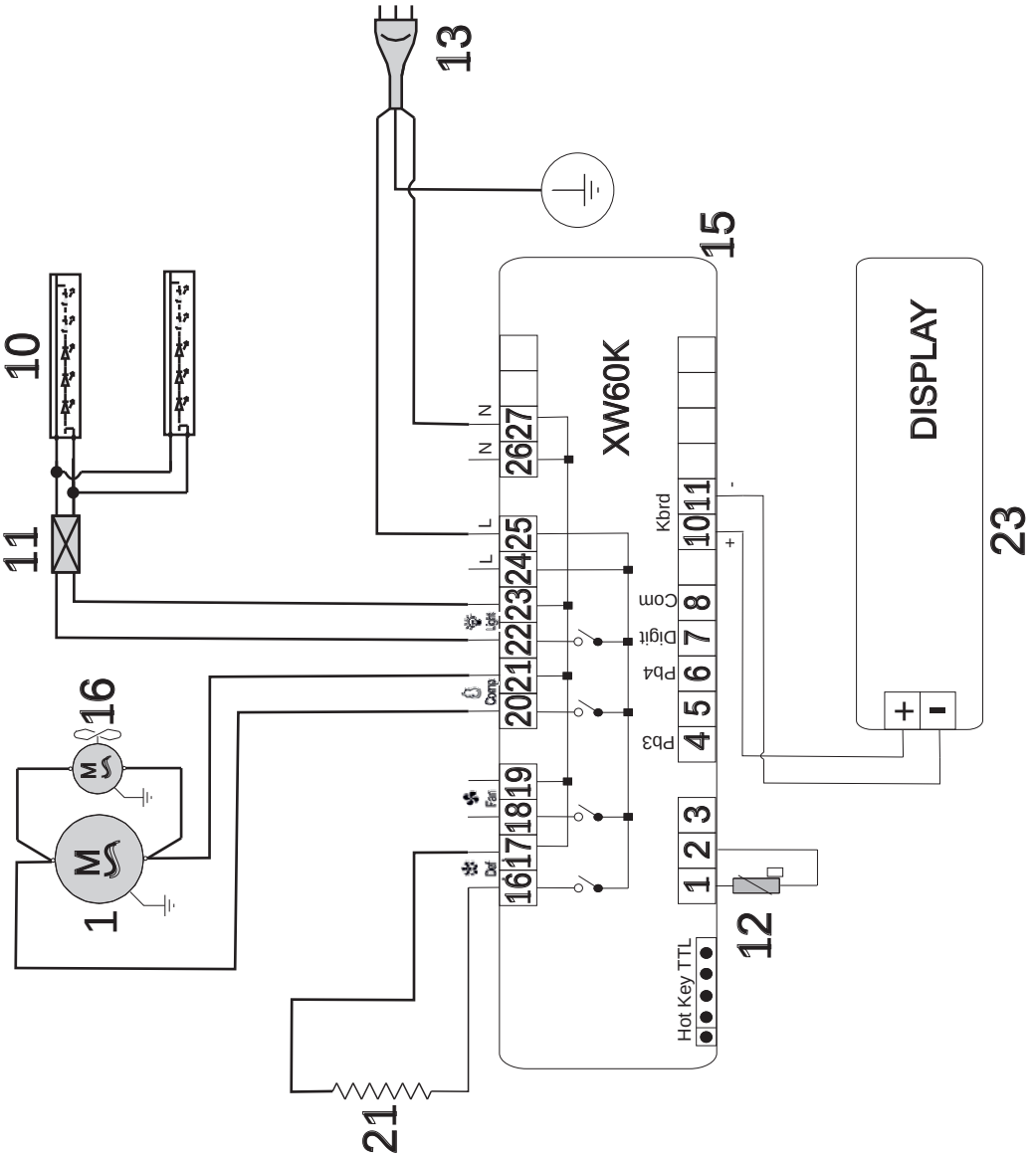

R290

E

1) Compresor **2)** Condensador **3)** Mando campana **4)** Evaporador **5)** Filtro **6)** Interruptor **8)** Caja de bornes **9)** Motorreductor **10)** Iluminación **11)** Alimentador **12)** Sonda **13)** Enchufe **15)** Termostato **16)** Ventilador condensador **17)** Reactor **18)** Dispositivo de arranque **19)** Ventilador **20)** Válvula solenoide **21)** Resistencia **22)** Transformador **23)** Monitor **24)** Microinterruptor **25)** Resistencia (descarga) **26)** Regulador de la humedad **27)** Relé **28)** Flotador **29)** Alarma **30)** Potenciómetro **31)** Tarjeta electrónica (LED) **32)** Sonda (humedad) **33)** Tarjeta (WIFI) **34)** Antena **35)** Cerradura eléctrica **36)** Puerto USB **37)** Inversor **38)** Controlador de válvula electrónica **39)** Valvula electronica **40)** Sonda de la válvula electrónica **41)** Transductor **42)** Receptor **43)** Válvula termostática