SANTOS :

140-150 AVENUE ROGER SALENGRO
69120 VAULX-EN-VELIN (LYON) - FRANCE
TÉL. 33 (0) 472 37 35 29 - FAX 33 (0) 478 26 58 21
E-Mail : santos@santos.fr - www.santos.fr

SANTOS®
PROFESSIONAL ELECTRICAL EQUIPMENT FOR
CAFES - HOTELS - RESTAURANTS - CATERING

DISTRIBUTEUR DE BOISSON REFRIGEREE N°34
COLD DRINK DISPENSER N°34
KÜHLGETRANKE-AUTOMAT N°34
DISTRIBUIDOR DE BEBIDAS FRIAS N 34
FRISDRANKENAUTOMAAT N°34

MANUEL D'UTILISATION ET D'ENTRETIEN
USERS'AND MAINTENANCE MANUAL
BENUTZUNGS- UND WARTUNGSANLEITUNG
MANUAL DE UTILIZACION Y DE MANTENIMIENTO
GEBRUIKS- EN ONDERHOUDSHANDLEIDING

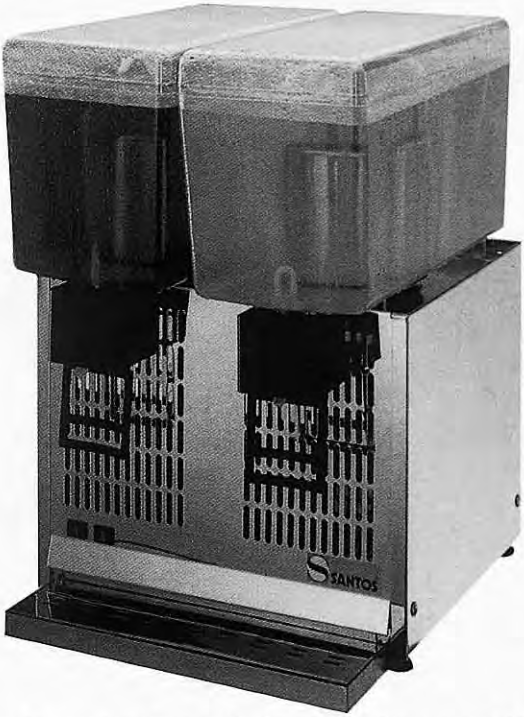

Coffee grinders - Fruit juicers - Mixers - Blenders - Drinks dispensers - 10 l planetary mixers
Cheese graters - Ice crushers - Mincers - Vegetable slicers
Moulins à café - Presse-fruits - Mixers - Blenders - Distributeurs de boissons - Batteurs mélangeurs 10 L
Râpes à fromage - Broyeurs à glaçons - Hache-viande - Coupe-légumes

MODÈLES DÉPOSÉS FRANCE ET INTERNATIONAL
INTERNATIONALLY PATENTED MODELS

E

DISTRIBUIDOR DE BEBIDAS FRIAS N∞ 34

DESCRIPCION

- De una construcción sólida en chapa de acero inoxidable, depósito y tapa de policarbonato irrompible transparente, los distribuidores de bebidas frías N∞ 34 se adaptan particularmente a un uso profesional: Cafés, Hoteles, Restaurantes, Colectividades....
- Los Distribuidores de bebidas frías N° 34 se encuentran disponibles en 1, 2 ó 3 depósitos de una capacidad de 12 litros cada uno.
- La temperatura de cada depósito está controlada por un termostato regulable entre 4 y 12∞C. El termostato es accesible después de desmontar el panel lateral.
- Salvo pregunta especial, el grupo frío se carga con fluido frigorígeno tipo R134a. Antes de cualquier intervención, cerciórese del tipo de fluido de su aparato remitiéndose a su placa del fabricante.

CONEXION ELECTRICA

- Existen 2 familias de distribuidores de bebidas frías:

  Aparato Monofásico 220-240 V - 50/60 Hz o 100-120 V - 50/60 Hz
  Cerciórese de la tensión de funcionamiento de su aparato antes de conectarlo.

  La alimentación eléctrica de su distribuidor de bebidas frías se realizará siempre con una toma de corriente que comprende una toma de tierra: 2 hilos + hilo de tierra.

  Las características eléctricas mencionadas en nuestras documentaciones se dan de forma indicativa, los valores exactos que corresponden a su aparato están anotados en su placa del fabricante.

ATENCION

Si el cable de alimentación está dañado, se debe reemplazar por un conjunto especial disponible en la sociedad SANTOS o bien en el establecimiento de un revendedor homologado por la sociedad SANTOS.

INSTALACION

- Instalar el aparato sobre un mostrador que pueda soportar el peso del aparato con el depósito lleno.
- Asegurarse de la posibilidad de realizar una buena ventilación en el aparato. Alrededor de la superficie delantera y sobre la superficie trasera se debe dejar un espacio libre de 15 cm como mínimo.
- Rellenar como máximo el depósito hasta 12 litros. Para la preparación de la bebida, seguir las instrucciones del fabricante de concentrado.
- Poner el interruptor y el agitador en 1.
- Dejar funcionar el aparato incluso durante la noche. El grupo frigorífico se detendrá cuando se alcance la temperatura.
- Sin embargo, para un buen rendimiento se aconseja dejar siempre sumergido el evaporador y no detener el agitador mientras haya producto en el depósito.

FUNCIONAMIENTO

- Al igual que para un refrigerador, la toma hace las veces de interruptor general. Los interruptores situados en la cara delantera dirigen cada agitador.
- Llenar el depósito. ATENCION: Nunca retirar el agitador durante el rellenado.
- Si el producto se debe diluir con agua, seguir las instrucciones del fabricante del producto. Siempre verter el agua en primer lugar, luego añadir el producto.
- Conectar la toma y poner el agitador en funcionamiento. El tiempo necesario para enfriar la bebida depende de numerosos factores, tales como la cantidad de bebida, su temperatura inicial, la temperatura ambiente, la regulación del termostato.

LIMPIEZA DIARIA

La limpieza del aparato se debe realizar todos los días.

Desmontaje

- Detener el agitador y desconectar el aparato.
- Retirar la tapa del depósito.
- Retirar el agitador levantándolo para separarlo de la tapa del evaporador.
- Retirar la junta de evaporador.
- Desmontar el grifo como sigue: empujar la palanca negra para liberar el tubo vertedor.
- Desenroscar la boquilla de evacuación.

Limpieza

- Lavar todas las piezas en contacto con la bebida con agua caliente.
- Nunca utilizar esponjas ni productos abrasivos.

Remontaje

- Instalar el conjunto palanca en posición abierta. Introducir la boquilla de evacuación y revisar.
- Montar la junta de evaporador en el depósito.
- Instalar el depósito sobre el evaporador y empujarlo hacia abajo a fondo. Para facilitar el paso de la junta, humedecer la tapa del evaporador.
- Instalar el agitador.

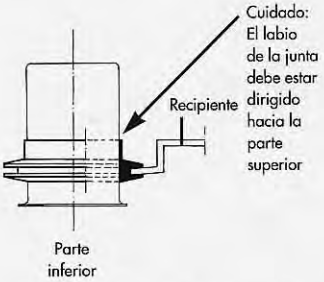

MANTENIMIENTO MENSUAL

Una vez por mes retirar el polvo de las aletas del condensador. Para acceder al condensador, desconectar el aparato y desatornillar los paneles laterales.

CONSEJOS

- La temperatura de la bebida está regulada por termostatos prerregulados en la fábrica. No modificar esta regulación.
- En funcionamiento normal de la superficie delantera debe escaparse aire tibio. Sin embargo, si el calentamiento fuera excesivo, verificar la buena entrada de aire en la parte posterior del aparato (espacio libre de 15 cm como mínimo).
- En todo caso, si la bebida está fría en el depósito, el aparato funciona correctamente.

230 V 50/60 H

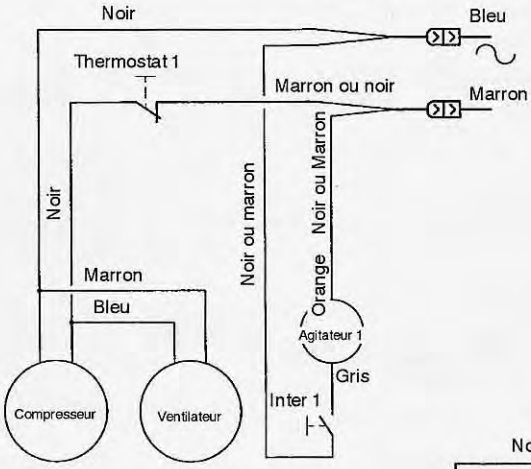

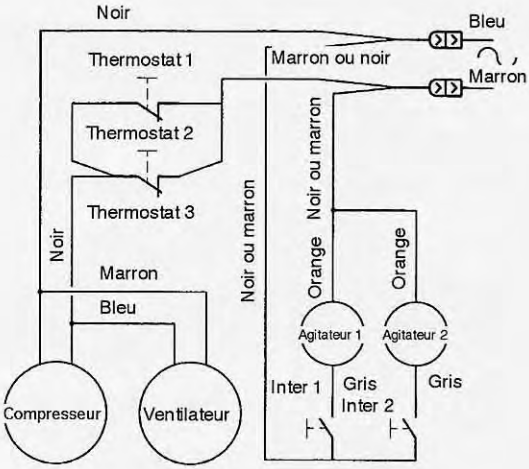

TABLEAU DE TRADUCTION DES COULEURS DE FILS

F	G-B	D	N	E
GRIS	GREY	GRAU	GRIJS	GRIS
NOIR	BLACK	SCHWARZ	ZWART	NEGRO
BLEU	BLUE	BLAU	BLAUW	AZUL
MARRON	BROWN	BRAUN	BRUIN	MARRON
ORANGE	ORANGE	ORANGE	ORANJE	NARANJA

230 V 50/60 H

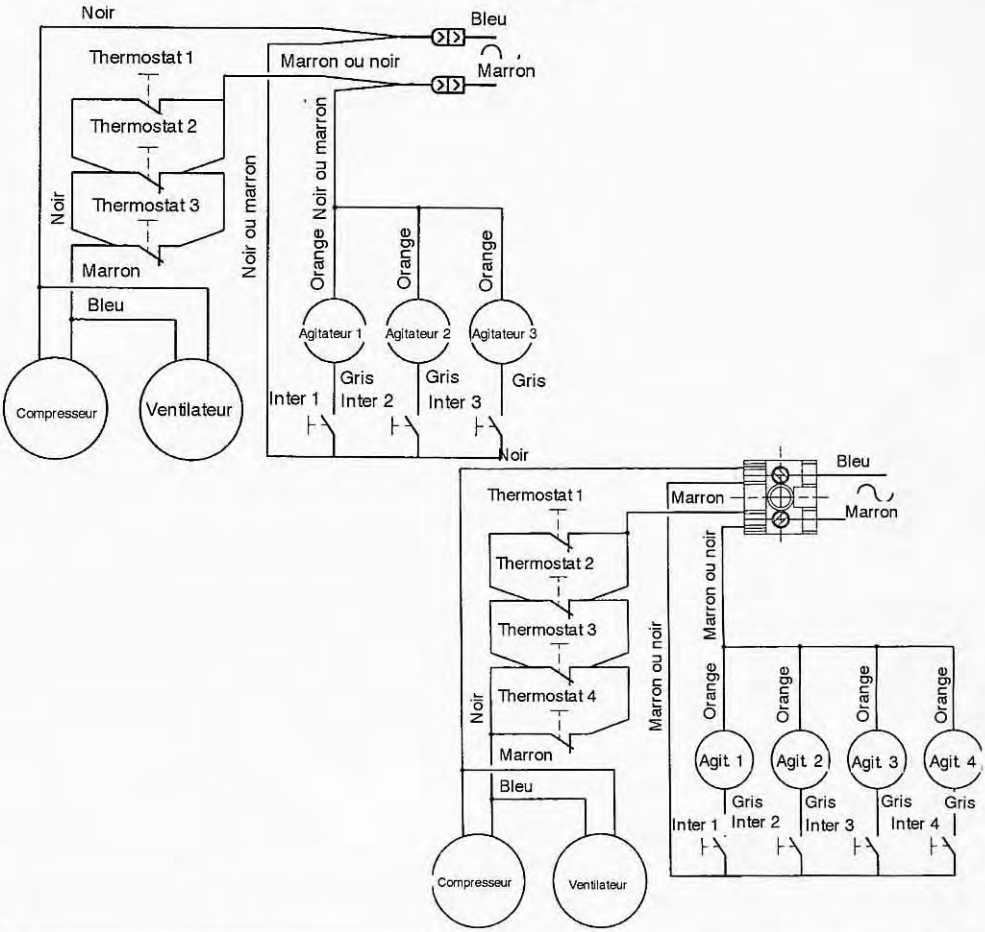

F	GB	D	E	NL
Compresseur frigorifique	Cooling compressor	Kältemaschinen -kompressor	Compresor frigorifico	Koelcompressor
Rührermotor	Motor de agitador	Motor roerstaaf	Moteur d'agitateur	Stirrer motor
Interrupteur Marche-Arrêt	On-Off switch	Schalter ein-aus	Interruptor funcionamiento -parada	Aan-/uitschakelaar
Thermostat	Thermostat	Thermostat	Termostato	thermostaat
Interrupteur d'Agitateur	Stirrer switch	Rührerschalter	Interruptor de agitador	Schakelaar roerstaaf
Moteur de ventilateur	Fan motor	Ventilatormotor	Motor de ventilador	Ventilatormotor
Schéma électrique	Electrical diagram	Elektrisches schema	Esquema eléctrico	Elektrisch schema

DISTRIBUTEUR DE BOISSON REFRIGEREE N° 34 - VUE ECLATEE
COLD DRINK DISPENSER N° 34 - EXPLODED VIEW
KÜHLGETRANKE-AUTOMAT N° 34 - DARSTELLUNG IN EINZELTEILEN AUFGELÖST
DISTRIBUIDOR DE BEBIDAS FRIAS N 34 - VISTA DETALLADA
FRISDRANKENAUTOMAAT N° 34 - SCHEMA

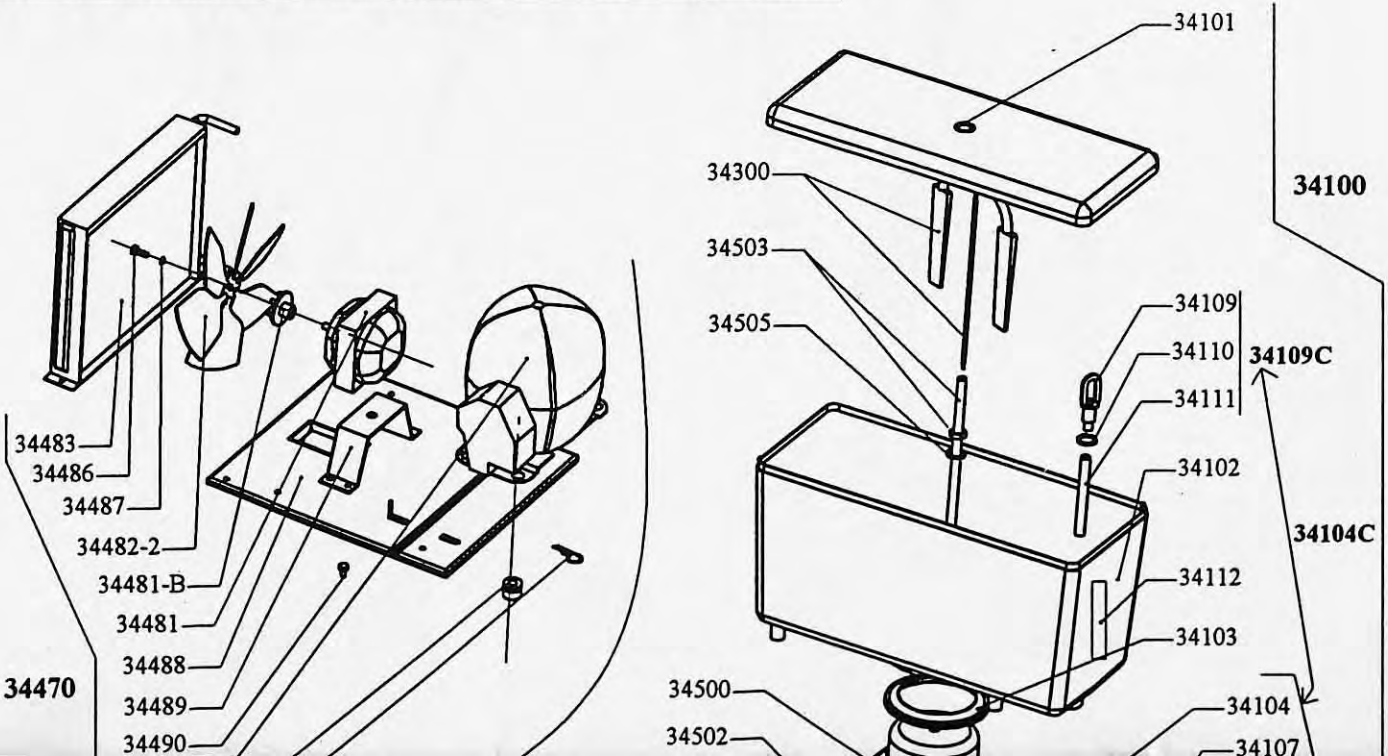

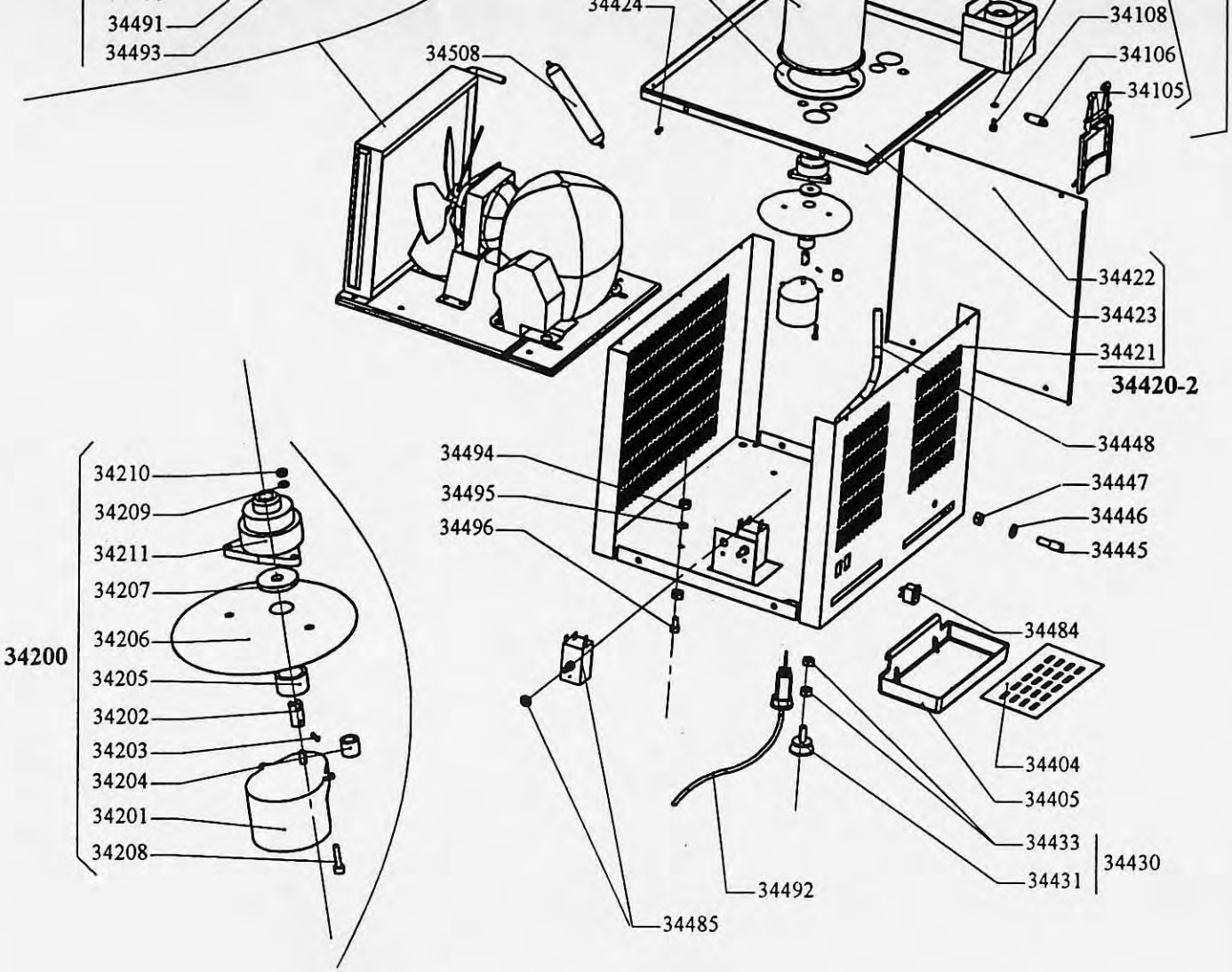
34491
34493
34508
34424
34108
34106
34105
34422
34423
34421
34420-2
34448
34494
34495
34496
34447
34446
34445
34484
34404
34405
34433
34431
34430
34492
34485
34210
34209
34211
34207
34206
34205
34202
34203
34204
34201
34208
34200