www.hosdecora.com Tel: 976 255 991

Bastidores con Fregadero y espacio lavavajillas

Manual de Producto

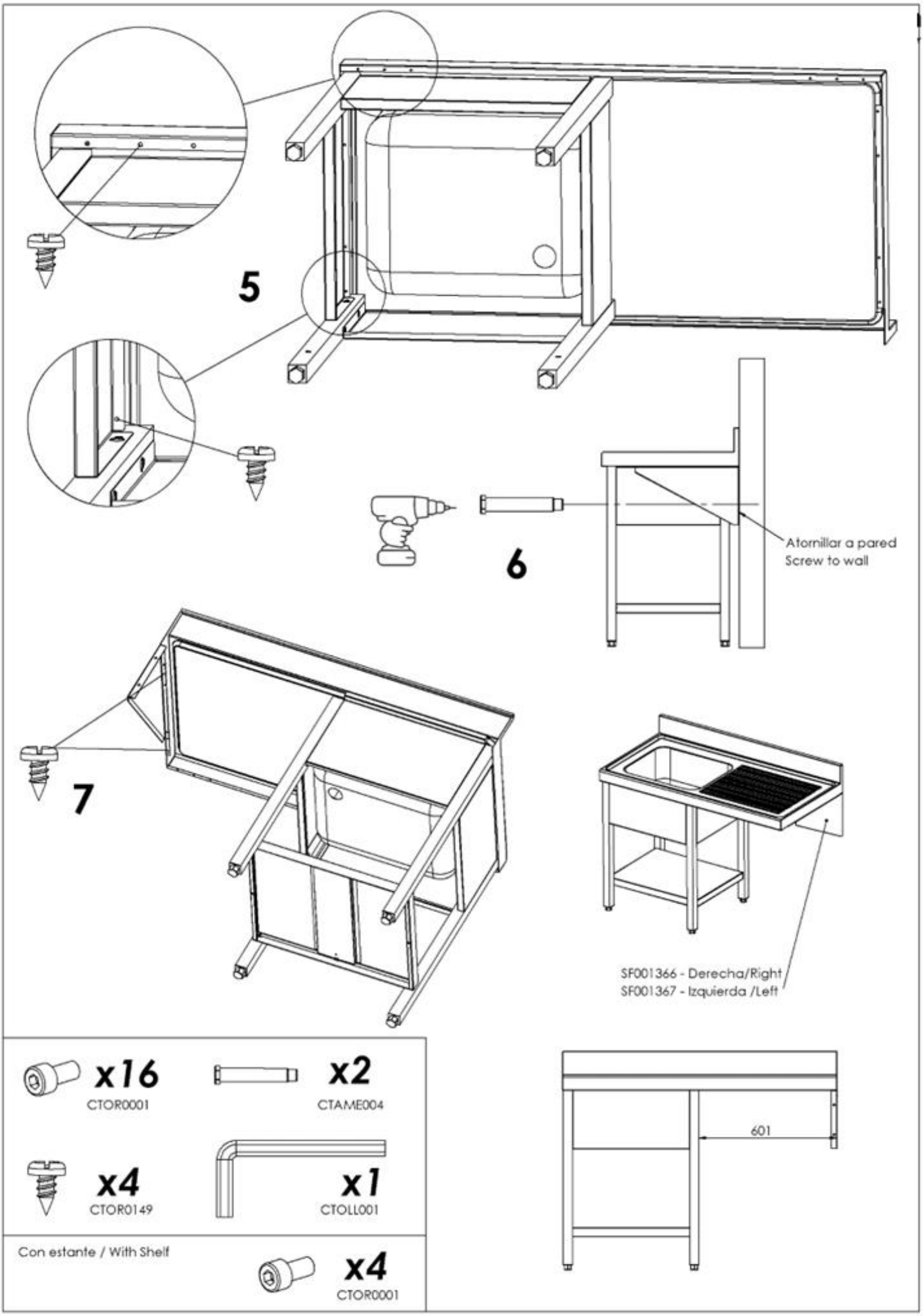
5
6
Atornillar a pared
Screw to wall
7
SF001366 - Derecha/Right
SF001367 - Izquierda /Left
x16
CTOR0001
x2
CTAME004
x4
CTOR0149
x1
CTOLL001
Con estante / With Shelf
x4
CTOR0001
601