www.hosdecora.com Tel: 976 255 991

CF-5

Cortadora manual de patatas	MANUAL DE INSTRUCCIONES ES
Hand chimpping machine	USERS MANUAL EN
Pommes-fretes Schneider	GEBRAUCHSANWEISUNG DE
Coupe-frites	MODE D'EMPLOI FR
Tagliapatate manuale	INSTRUZIONI PER L'USO IT
Cortadora manual de batatas	MANUAL DE INSTRUÇÕES PT
Ręczna maszynka do krojenia	INSTRUKCJA OBSŁUGI PL

Este manual describe el montaje y mantenimiento de la cortadora manual CF-5.

Este aparato está diseñado y fabricado de acuerdo con la Directiva Europea sobre Máquinas 98/37 CEE.

MONTAJE

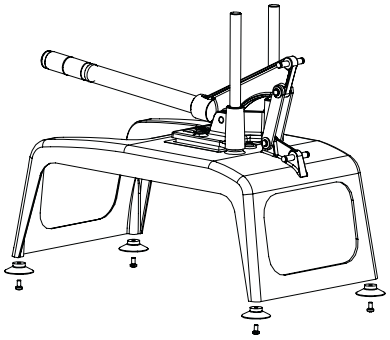

1. Atar las patas con tornillos.

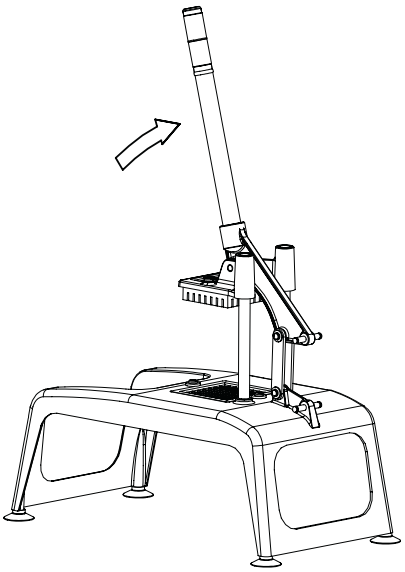

2. Subir la palanca llevándola a la posición más alta.

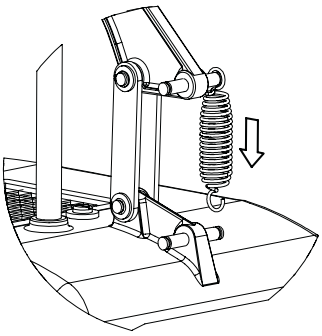

3. Manteniendo la palanca en la posición alta, colocar uno de los extremos del muelle en el pasador superior y estirar hacia abajo el muelle hasta colocarlo en el pasador inferior.

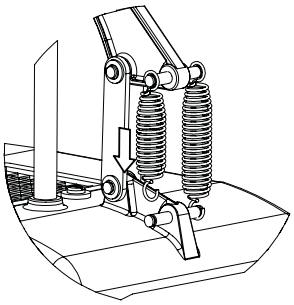

4. Hacer lo mismo con el otro muelle.

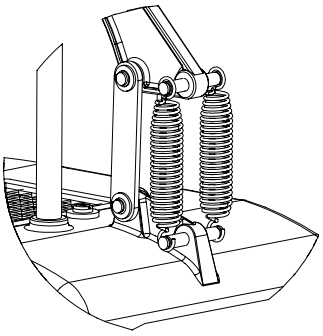

5. Después de colocar los dos muelles, el aparato esta listo para trabajar.

LIMPIEZA

Para una limpieza óptima de la cortadora manual CF-5, extraer tanto la prensa como la grilla soltando los tornillos.
Todos los elementos que han estado en contacto con los alimentos se deben limpiar inmediatamente después de su utilización, con agua caliente y un detergente admitido en alimentación. Después, aclarar con abundante agua caliente y desinfectar con un paño suave impregnado en alcohol etílico (90º).
Las cuchillas de la grilla están afiladas. Se deben manejar con precaución durante su limpieza.

COLOCACION DEL JUEGO GRILLA -PRENSA

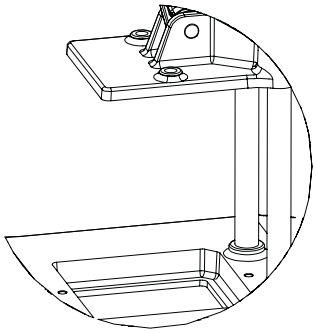

1. Máquina sin grilla y sin prensa.

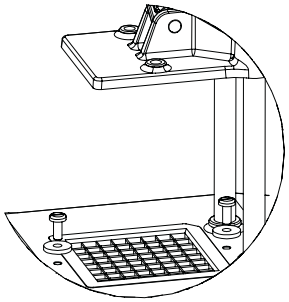

2. Colocar la grilla en la cajera de la base y atar con arandelas y tornillos.

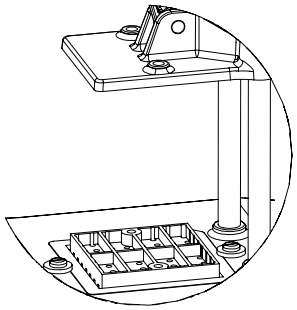

3. Posicionar la prensa en la grilla.

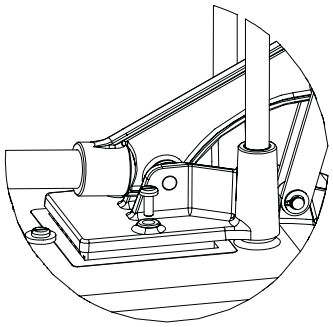

4. Bajar la palanca y en la posición más baja, atar la prensa con tornillos al cuerpo.

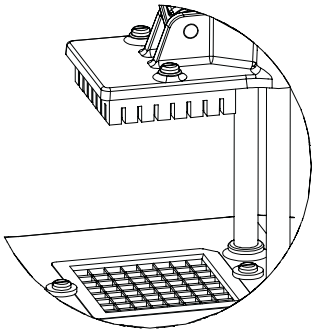

5. Subir la palanca.

ACCESORIOS OPCIONALES

La cortadora manual CF-5 puede trabajar con los siguientes juegos:
-Juego grilla - prensa de 8 x8 mm.
-Juego grilla - prensa de 10 x10 mm.
-Juego grilla - prensa de 12 x12 mm.

CF-5

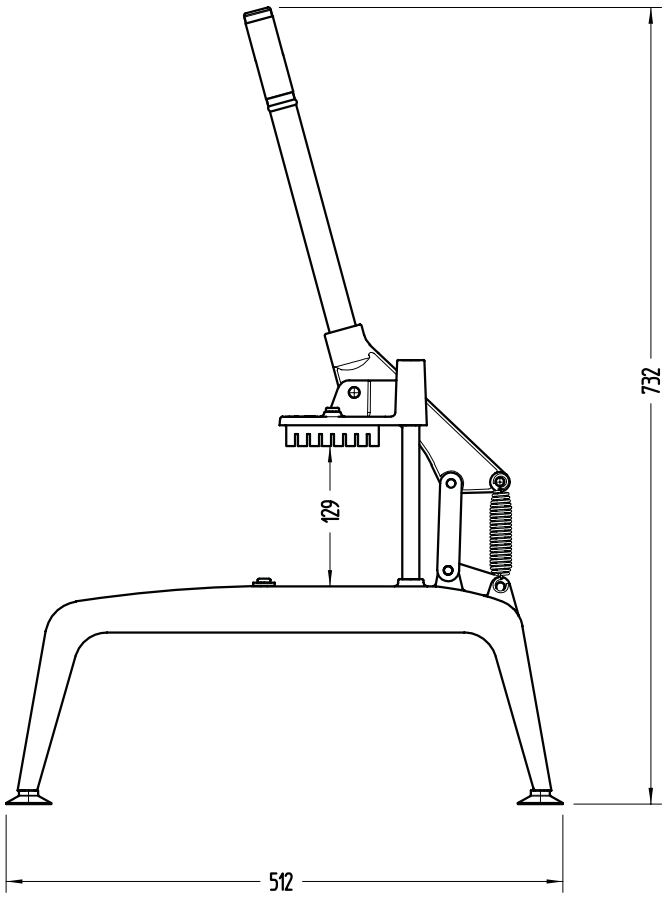

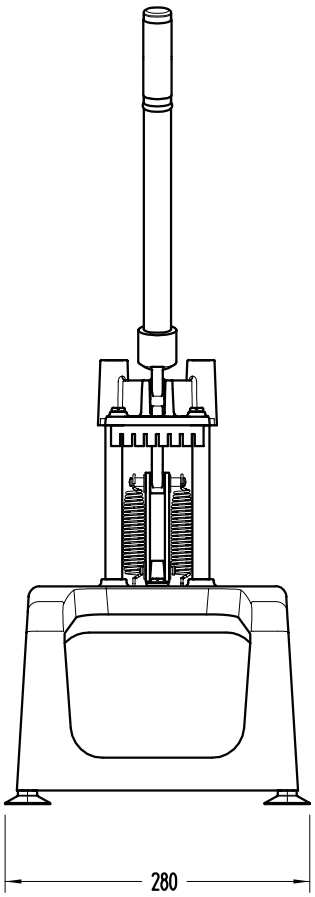

esencia de hostelería
HOSDECORA
www.hosdecora.com Tel: 976 255 991