www.hosdecora.com Tel: 976 255 991

VE-9

VITRINA EXPOSITORA REFRIGERADA / SERVE OVER COUNTER

VE-9-C

VE-9-RR

CARACTERISTICAS GENERALES

• Exterior e interior en chapa de acero plastificada
• Plano exposición y encimera en acero inox. AISI-304
• Bandejas plano de exposición lisas, con escalón sobre demanda
• Costados de 40 mm en ABS inyectado
• Perfilería en aluminio anodizado.
• Paragolpes en la parte delantera
• Cristal frontal templado y abatible, dos versiones disponibles
• Estante de cristal intermedio, no refrigerado
• Iluminación estándar LED: encimera superior y estante
• Aislamiento de poliuretano inyectado, densidad 40 Kg/m³, bajo GWP y cero efecto ODP
• Reserva refrigerada con puertas, hueco 440x270 (excepto modelo neutro)
• Evaporador estático, opcional ventilado
• Condensación ventilada y evaporación automática de serie
• Control electrónico de temperatura con indicador
• Descarche automático, opcional eléctrico
• Clase climática 4 (30°C 55%Hr) régimen M1 según UNE-EN ISO 23953-2
• Chasis en acero acabado epoxi
• Tensión de trabajo monofásica 220V 50Hz

www.hosdecora.com Tel: 976 255 991

VE-9

VITRINA EXPOSITORA REFRIGERADA / SERVE OVER COUNTER

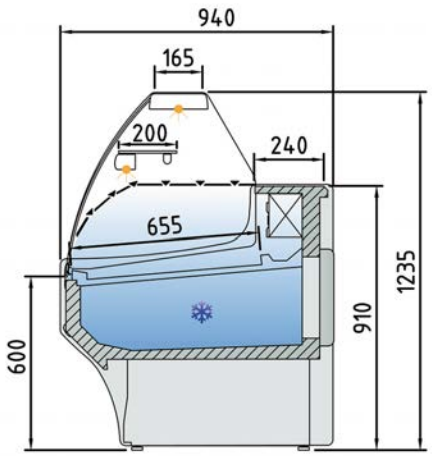

VE-9-C

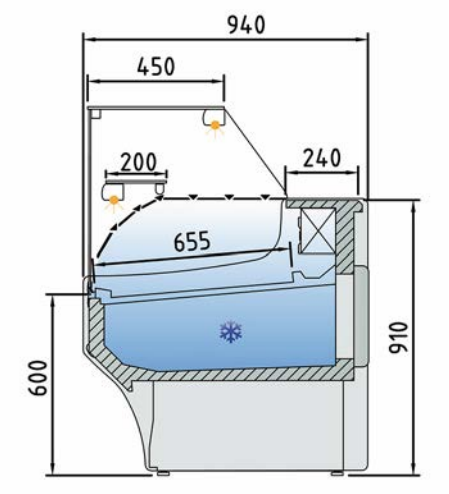

VE-9-RR

Modelo Model Modèle	Largo Length Longueur (mm)	Superficie de exposición Display area Surface d'exposition (m^2)	Superficie total de exposición (TDA) Total display area (TDA) Surface totale de l'exposition (TDA) (m^2)		Cámara VE Storage VE Stockage VE (m^3)	Puertas Doors Portes (Uds)	Potencia frig. Frig. Power Puissance frig. (W)	Consumo Nominal Nominal power Consommation nominale (W)	Refrigerante Coolant Réfrigérant
			(RR)	(C)					
VE-9-10	1055	0,78	0,75	0,62	0,33	1 / 0	483	829	R-290
VE-9-13	1305	0,98	0,94	0,78	0,43	2 / 0	572	891	R-290
VE-9-15	1525	1,15	1,12	0,92	0,49	2 / 0	781	1045	R-290
VE-9-20	2025	1,55	1,50	1,24	0,67	3 / 0	949	1133	R-290
VE-9-25	2525	1,95	1,89	1,56	0,84	4 / 0	1419	1333	R-290
VE-9-30	2995	2,33	2,24	1,86	1,19	4 / 0	1419	1357	R-290