# MUEBLE CON PUERTAS BATIENTES

## CARACTERÍSTICAS TÉCNICAS

- Fabricado en acero inoxidable AISI 304 18/10
- Encimera con omegas de refuerzo.
- Peto posterior de 105 mm en encimera mural y frontal de 65 mm en punto redondo sanitario, totalmente soldados.
- Patas de 150 mm para elevar la altura del mueble desde los 850 hasta los 920 mm
- Estante regulable en altura con soportes de gran robustez.

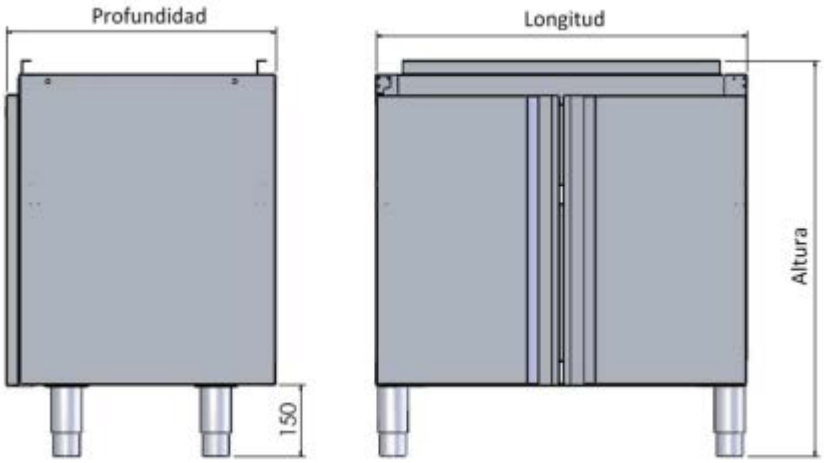


| Longitud (mm) | Profundidad (mm) | Altura (mm) | Modelo |
|---|---|---|---|
| 400-500-600-800-1000 | 600-700 | 850 | Con encimera central<br>Con encimera mural<br>Sin encimera<br>Para encimeras con cubeta |

esencia de hostelería
HOSDECORA

www.hosdecora.com Tel: 976 255 991