FREGADEROS GAMA 600

CARACTERÍSTICAS TÉCNICAS: FREGADERO

- Fabricado íntegramente en acero inoxidable AISI 304 18/10.
- Cubas embutidas con protección insonorizante.
- Válvula de desagüe y tubo rebosadero incluido en cada cuba.
- Peto posterior de 105 mm y frontal de 65 mm en punto redondo, totalmente soldados.

CARACTERÍSTICAS TÉCNICAS: BASTIDOR

- Bastidor fabricado íntegramente en acero inoxidable.
- El bastidor se adapta al fregadero con facilidad gracias aun intuitivo método de ensamblaje.
- Su exclusivo sistema de fijación permite una unión sólida del fregadero al bastidor evitando cualquier tipo de movimiento.
- Patas cuadradas de acero inoxidable de 40x40 mm con taco extensible para elevar la altura desde los 850 hasta los 920 mm.
- Patas trasera avanzadas 40 mm que permiten situar el bastidor en suelos con radio sanitario.
- Diseñados para incorporar un estante inferior (opcional).
- Fácil montaje se envía desmontado.

CARACTERÍSTICAS TÉCNICAS: FREGADERO CON BASTIDOR Y PUERTAS

- Fabricado en acero inoxidable AISI 304 18/10.
- Peto posterior de 105 mm y frontal de 65 mm en punto redondo, totalmente soldados.
- Patas cuadradas de acero inoxidable de 40x40 mm con taco extensible para elevar la altura desde los 850 hasta los 920 mm.
- Patas traseras avanzadas 40 mm que permiten situar el bastidor en suelos con radio sanitario.
- Disponible con puertas batientes o correderas, según modelo.
- Trasera abierta para el acceso a las instalaciones.

CARACTERÍSTICAS TÉCNICAS: FREGADERO CON BASTIDOR, PUERTAS Y ESPACIO PARA LAVAVASOS

- Fabricado en acero inoxidable AISI 304 18/10.
- Diseñado para incorporar lavavajillas o lavavasos estándar bajo los escurridores.
- Peto posterior de 105 mm y frontal de 65 mm en punto redondo, totalmente soldados.
- Válvula de desagüe y tubo rebosadero incluidos en cada cuba.
- Patas cuadradas de acero inoxidable de 40x40 mm con taco extensible para elevar la altura desde los 850 hasta los 920 mm.
- Patas traseras avanzadas 40 mm que permiten situar el bastidor en suelos con radio sanitario.

esencia de hostelería
HOSDECORA

www.hosdecora.com Tel: 976 255 991

www.hosdecora.com Tel: 976 255 991

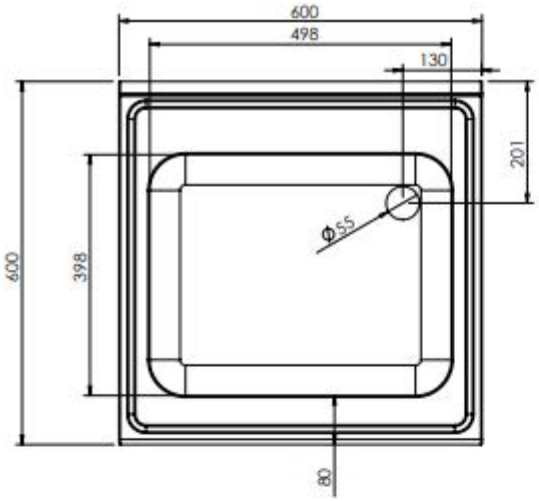

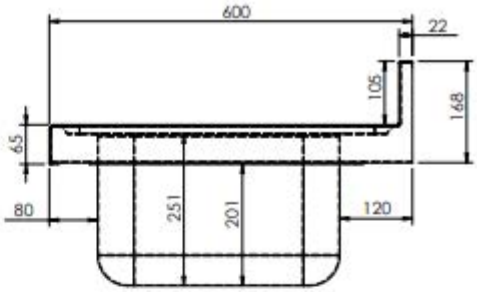

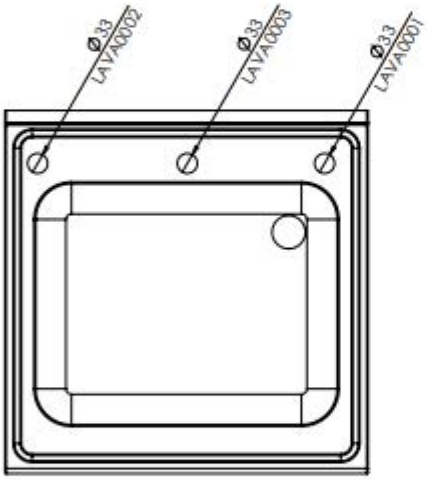

Opción de agujero para grifo:

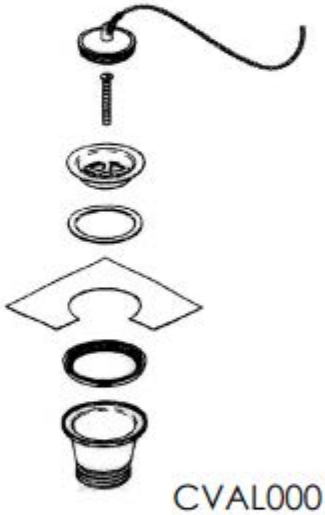

CVAL0001

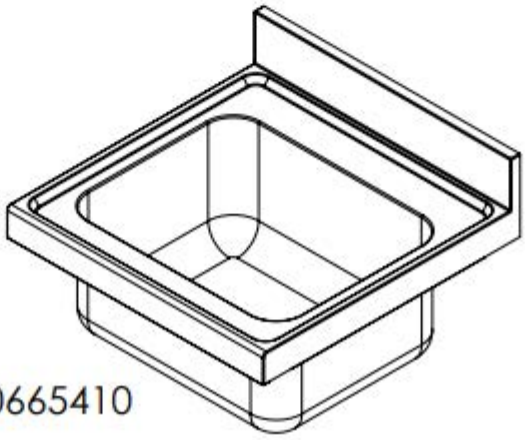

L0665410

www.hosdecora.com Tel: 976 255 991

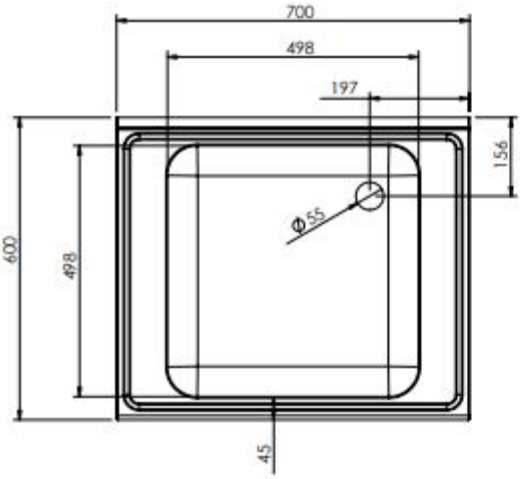

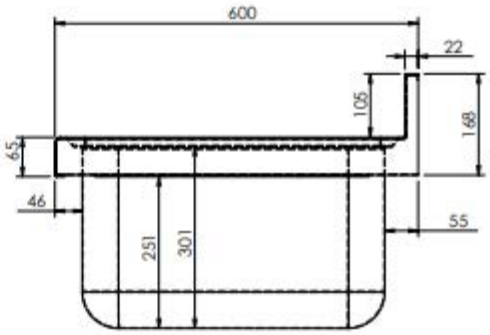

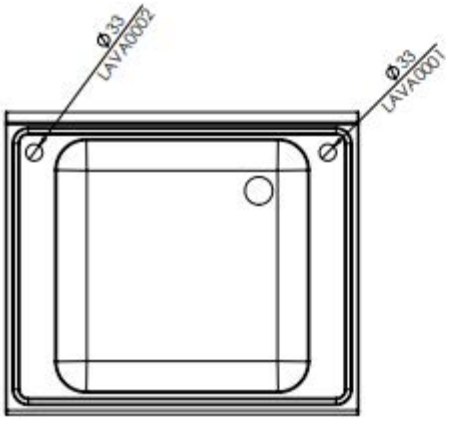

Opción de agujero para grifo:

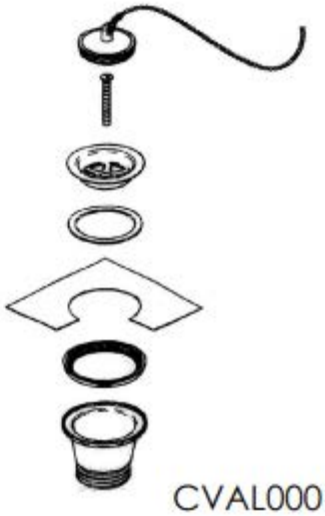

CVAL0001

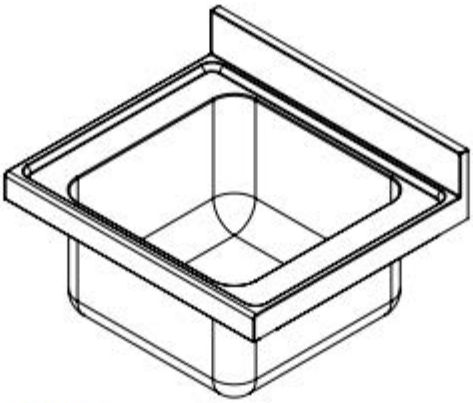

L0765510

www.hosdecora.com Tel: 976 255 991

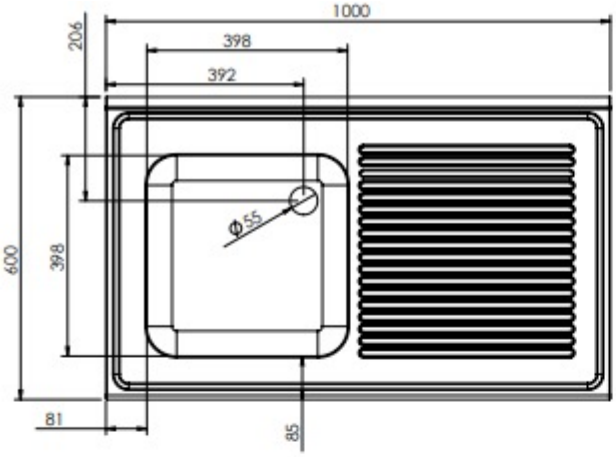

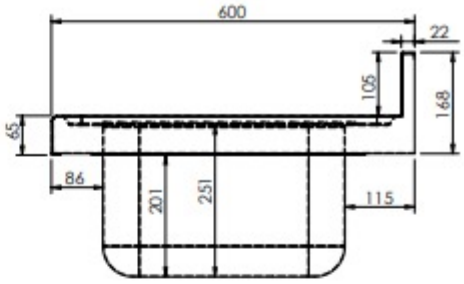

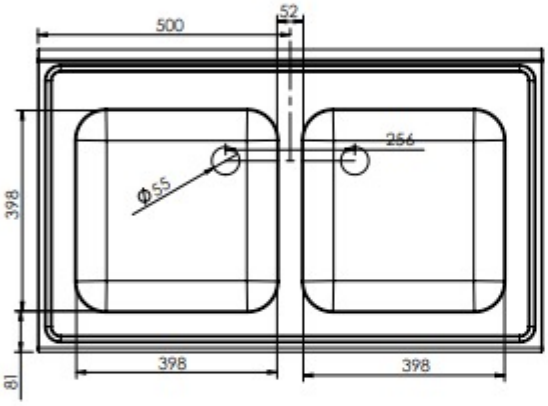

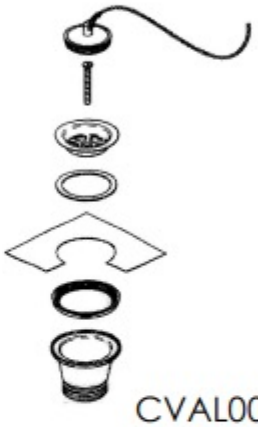

CVAL0001

Opción de agujero para grifo:

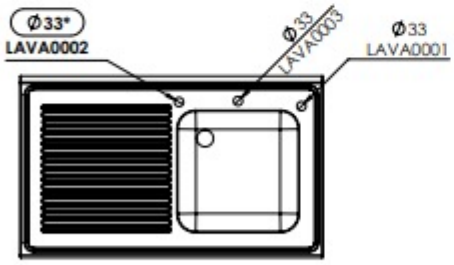

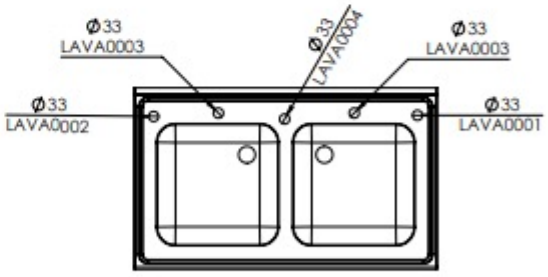

* LAVA0002- Excepto para bastidores con espacio para lavavajillas

L1064420

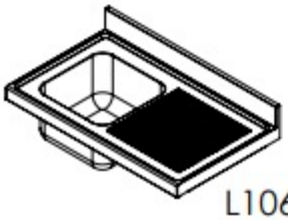

L106441D

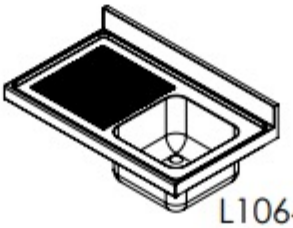

L106441I

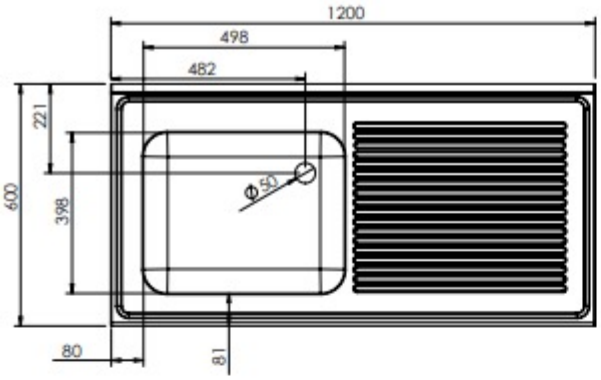

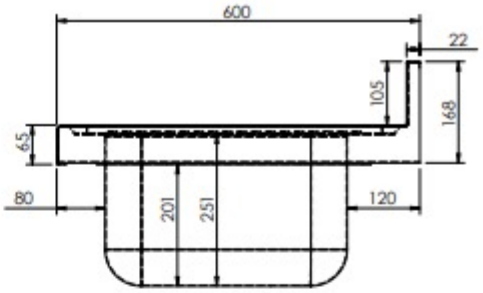

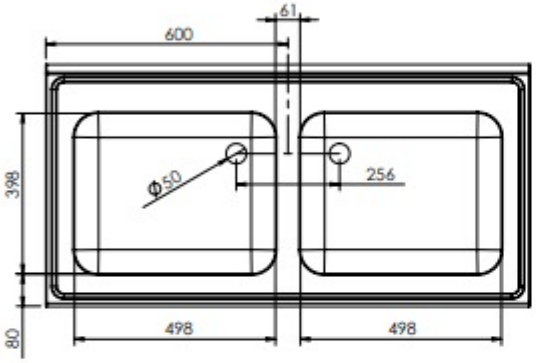

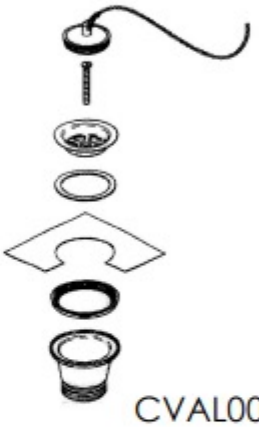

CVAL0001

Opción de agujero para grifo:

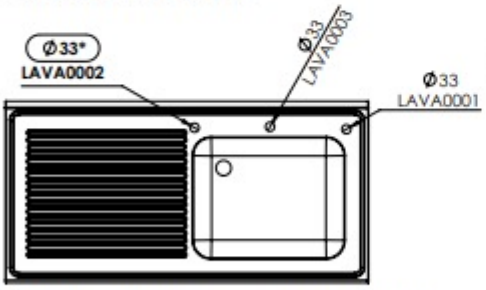

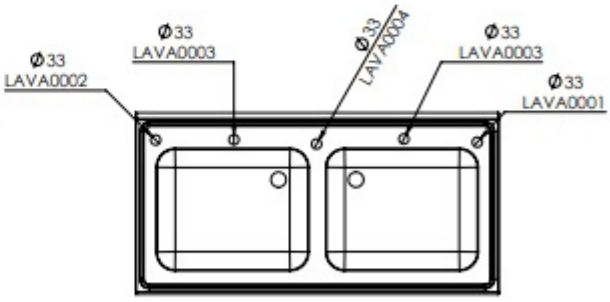

* LAVA0002- Excepto para bastidores con espacio para lavavajillas

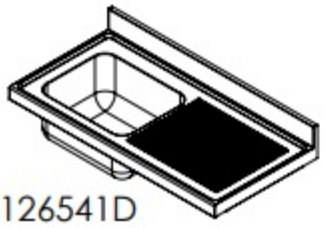

L126541D

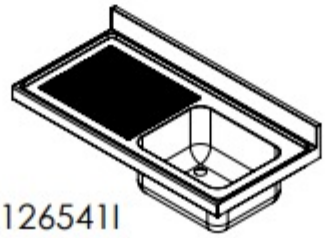

L126541I

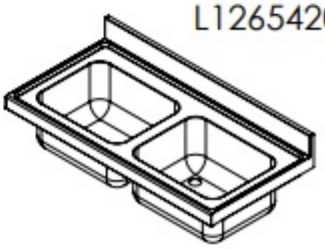

L1265420

www.hosdecora.com Tel: 976 255 991

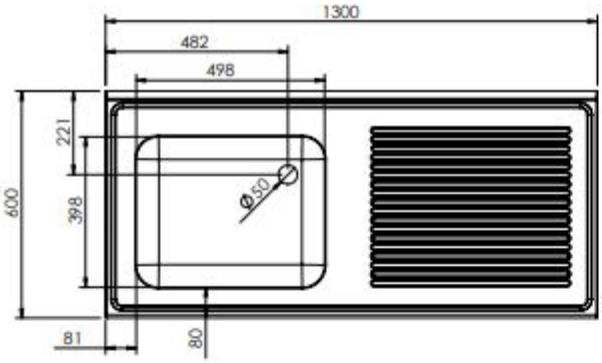

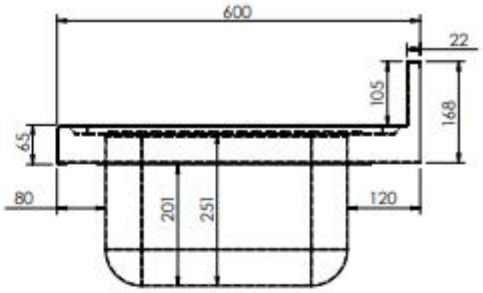

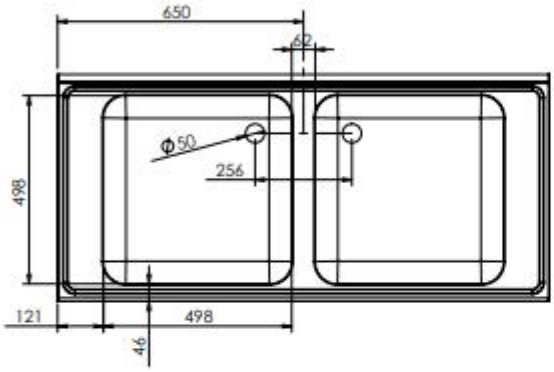

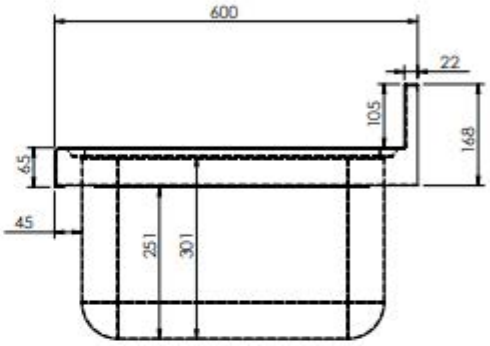

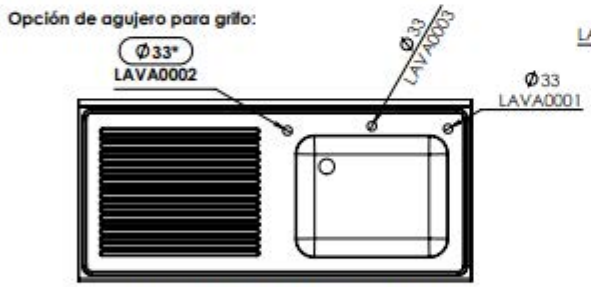

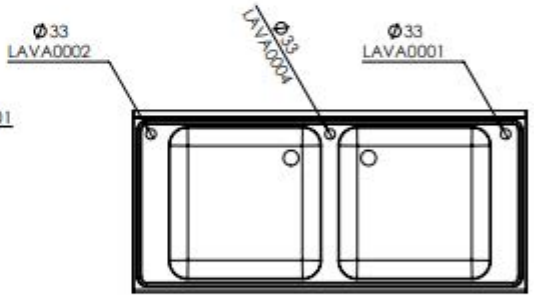

* LAVA0002- Excepto para bastidores con espacio para lavavajillas

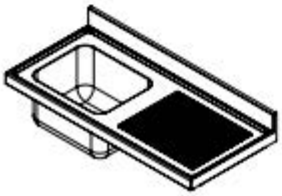

L136551D

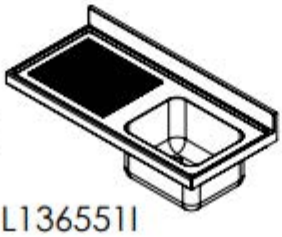

L136551I

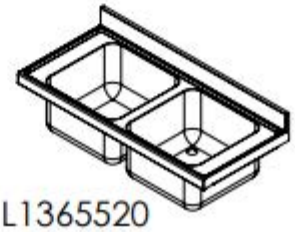

L1365520

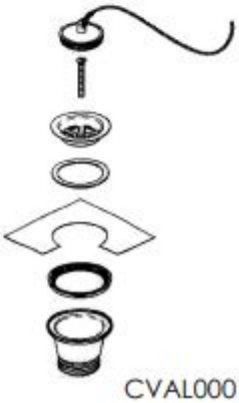

CVAL0001

www.hosdecora.com Tel: 976 255 991

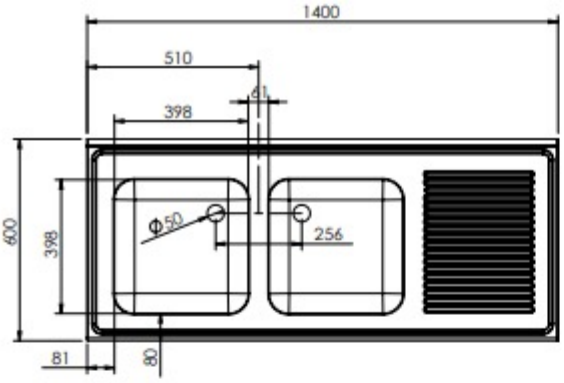

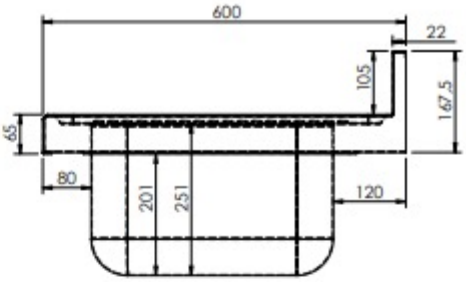

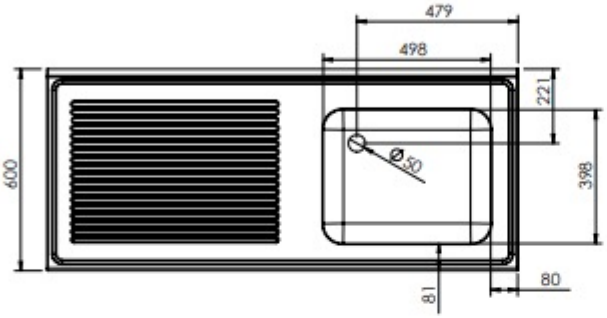

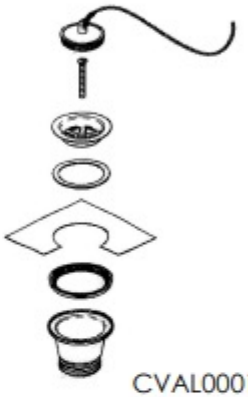

CVAL0001

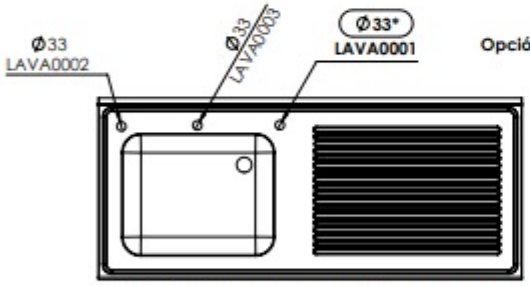

* LAVA0001- Excepto para bastidores con espacio para lavavajillas

Opción de agujero para grifo:

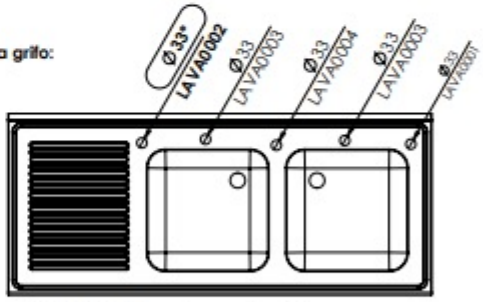

* LAVA0002- Excepto para bastidores con espacio para lavavajillas

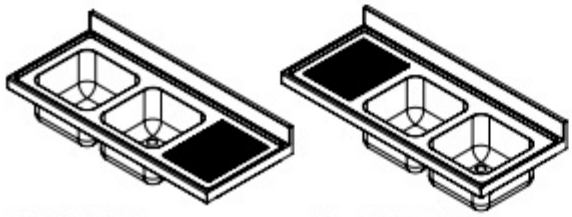

L146442D L146442I

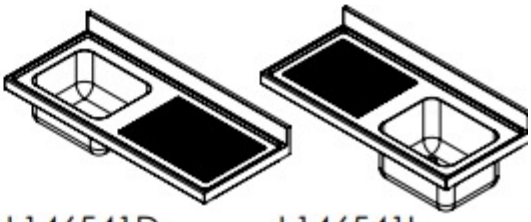

L146541D L146541I

www.hosdecora.com Tel: 976 255 991

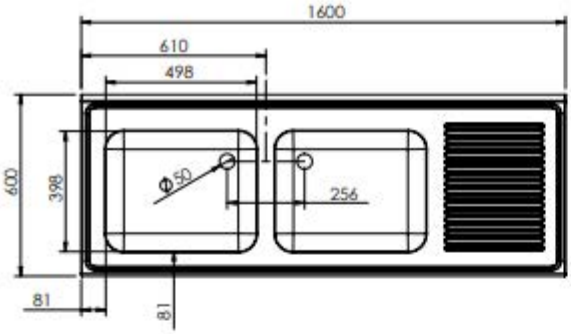

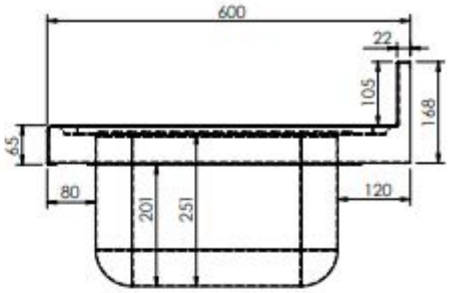

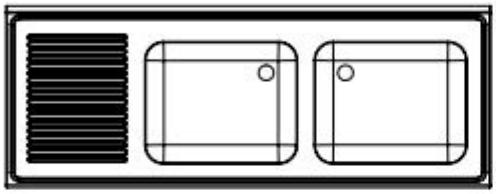

Opción de agujero para grifo:

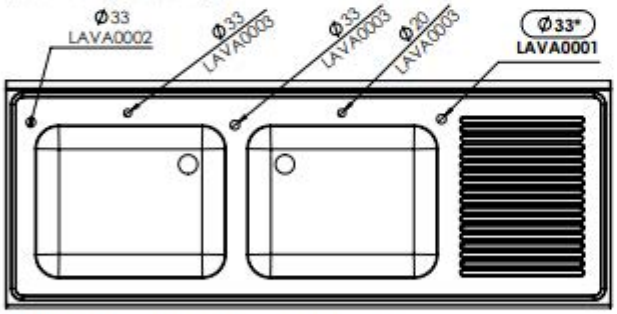

* LAVA0001- Excepto para bastidores con espacio para lavavajillas

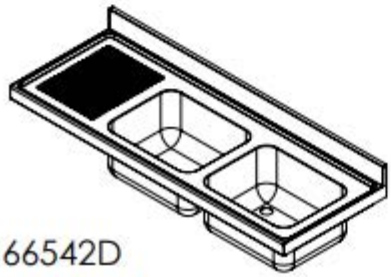

L166542D

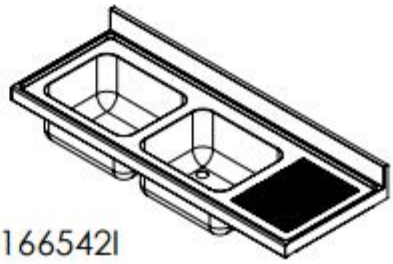

L166542I

www.hosdecora.com Tel: 976 255 991

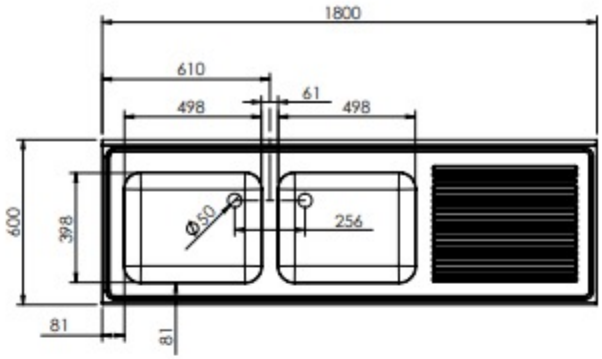

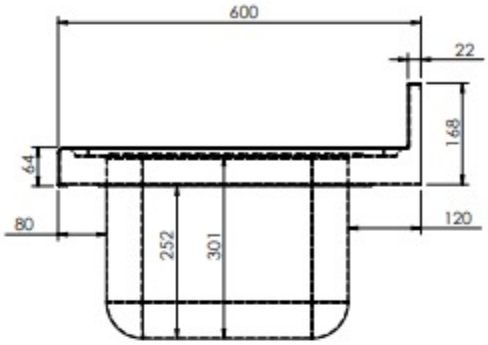

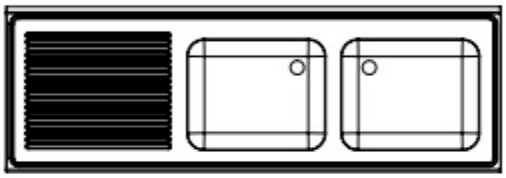

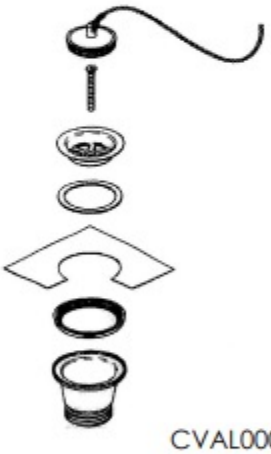

CVAL0001

Opción de agujero para grifo:

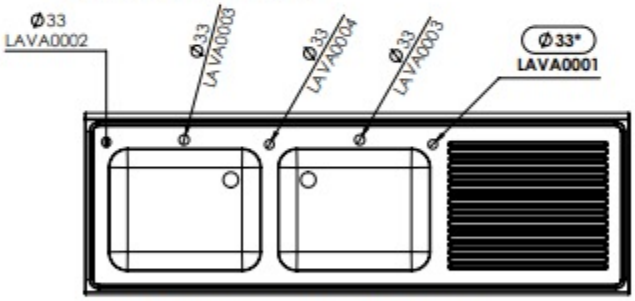

* LAVA0001- Excepto para bastidores con espacio para lavavajillas

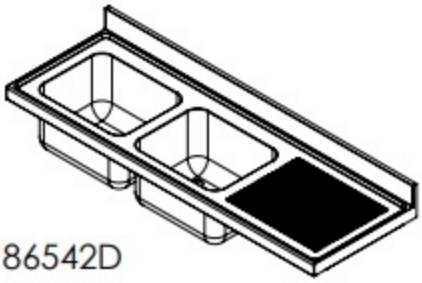

L186542D

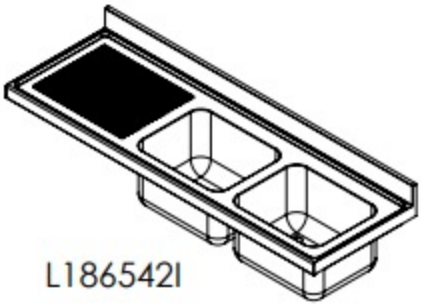

L186542I

www.hosdecora.com Tel: 976 255 991

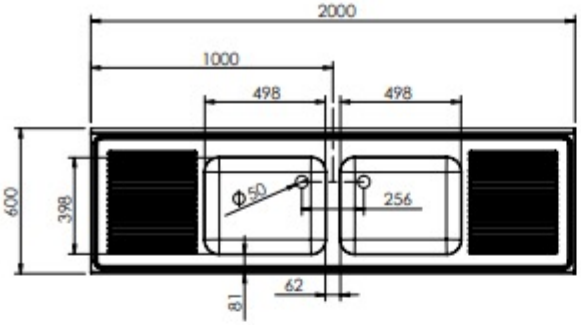

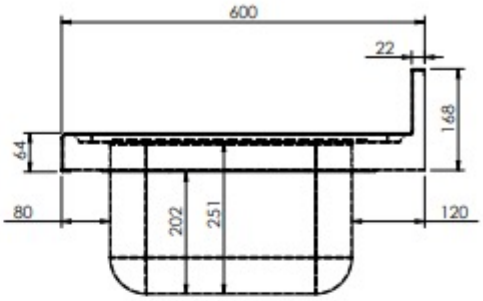

Opción de agujero para grifo:

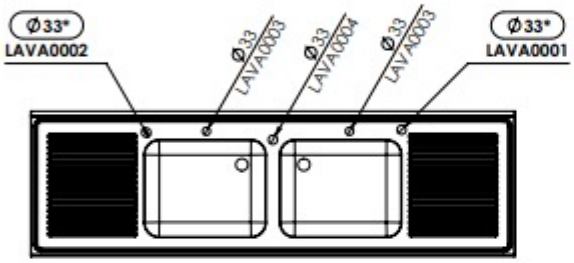

* LAVA0001- LAVA0002 - Excepto para bastidores con espacio para lavavajillas

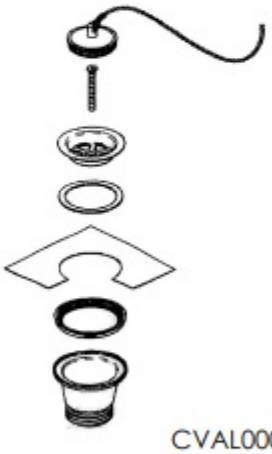

CVAL0001

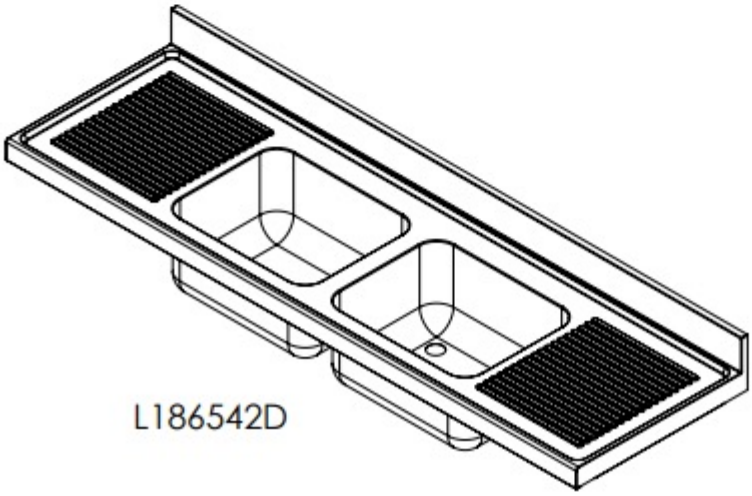

L186542D

www.hosdecora.com Tel: 976 255 991

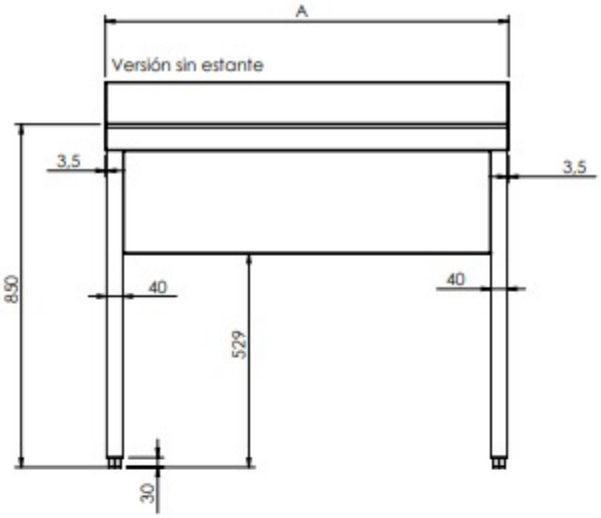

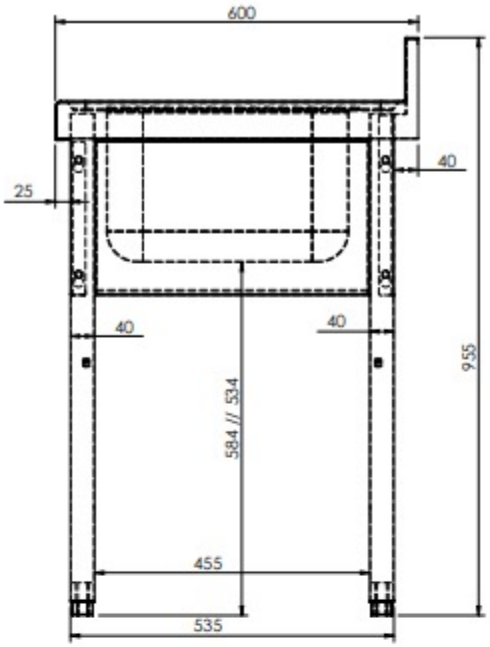

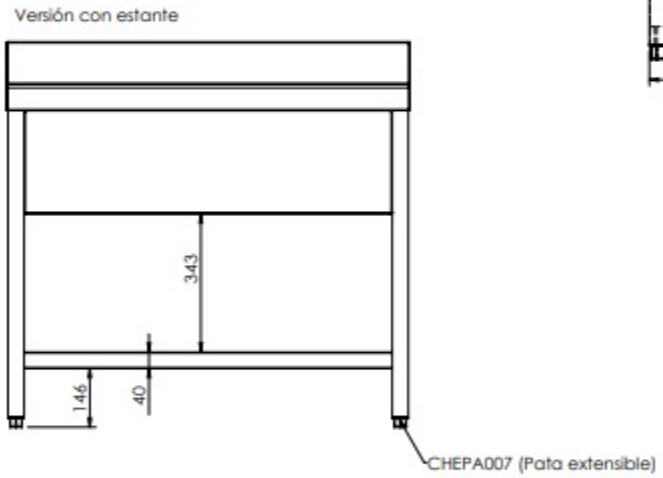

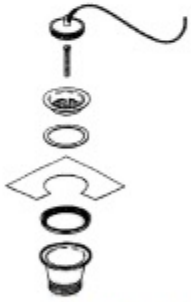

CVAL0001

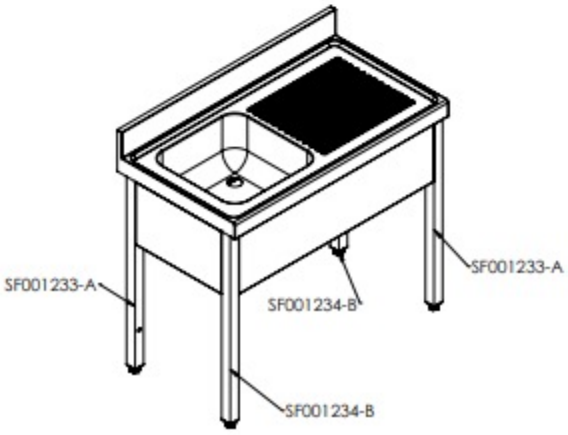

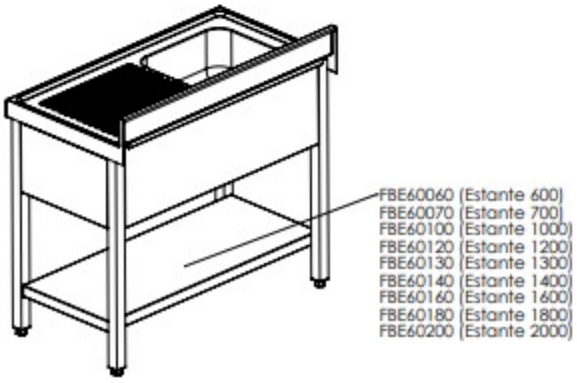

www.hosdecora.com Tel: 976 255 991

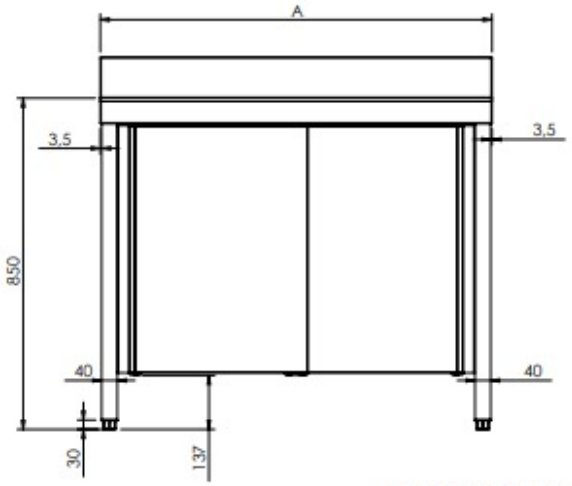

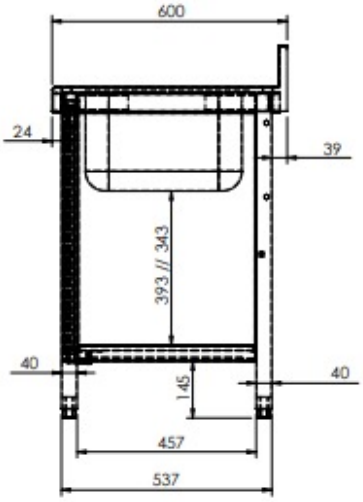

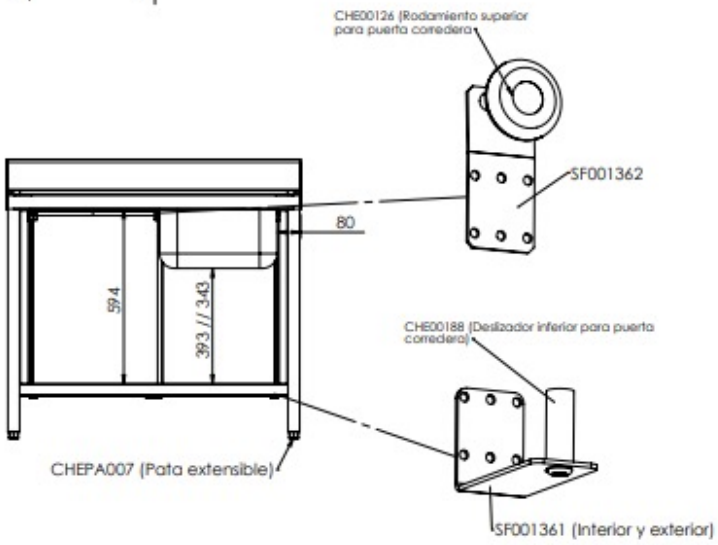

CVAL0001

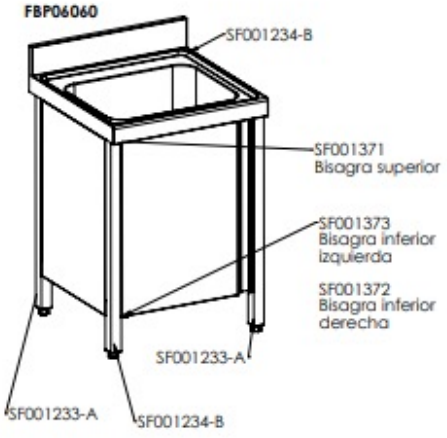

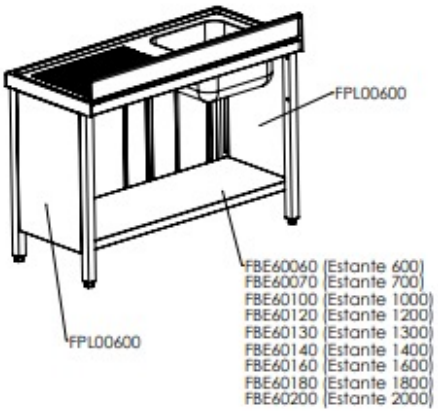

www.hosdecora.com Tel: 976 255 991

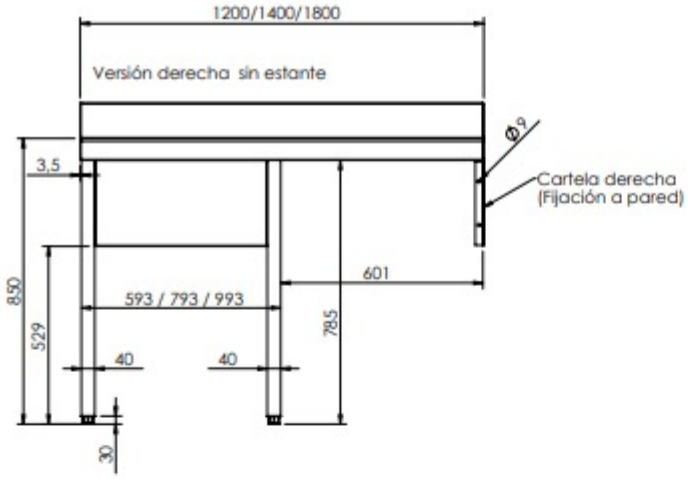

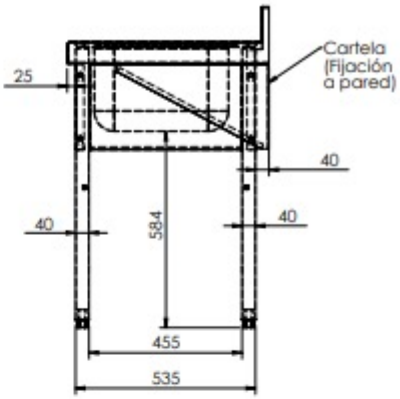

Versión derecha con estante

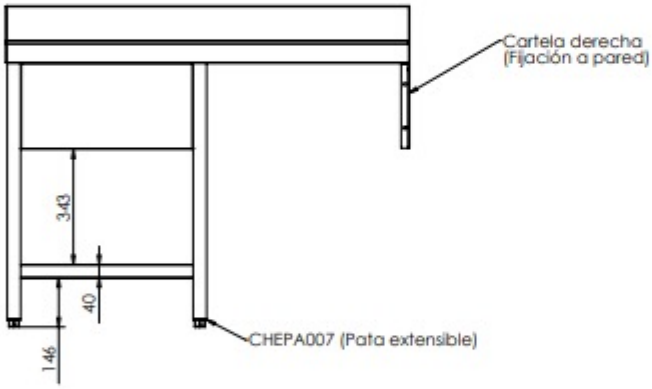

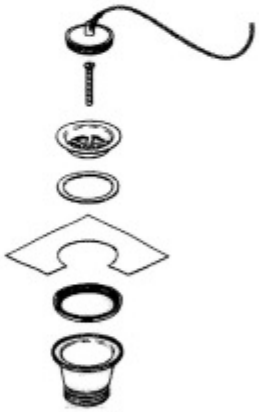

CVAL0001

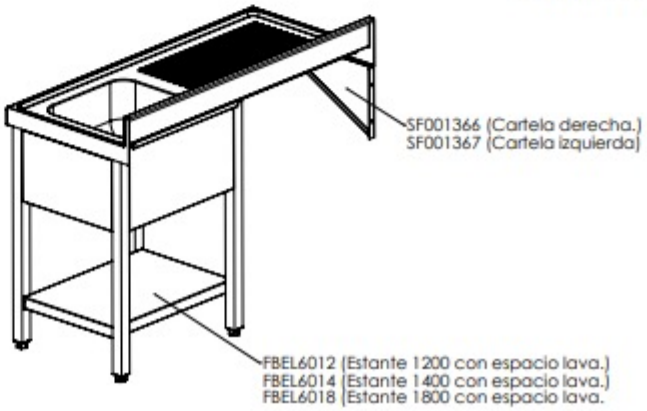

esencia de hostelería
HOSDECORA

www.hosdecora.com Tel: 976 255 991

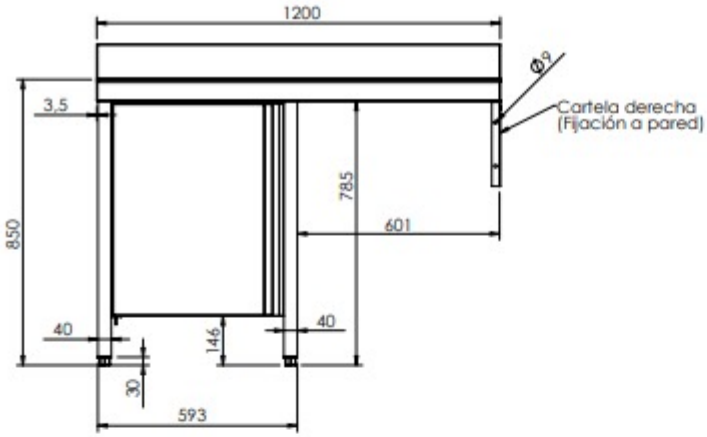

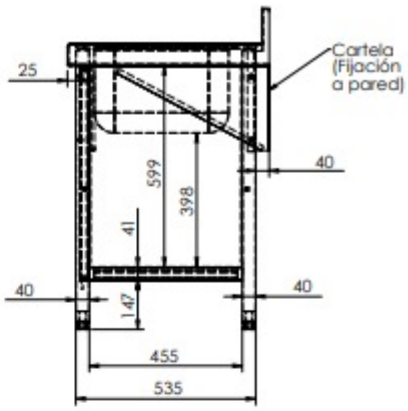

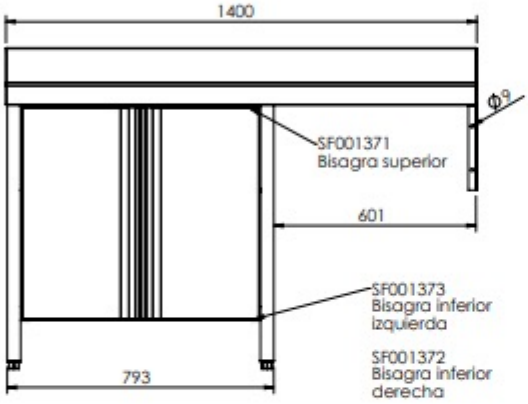
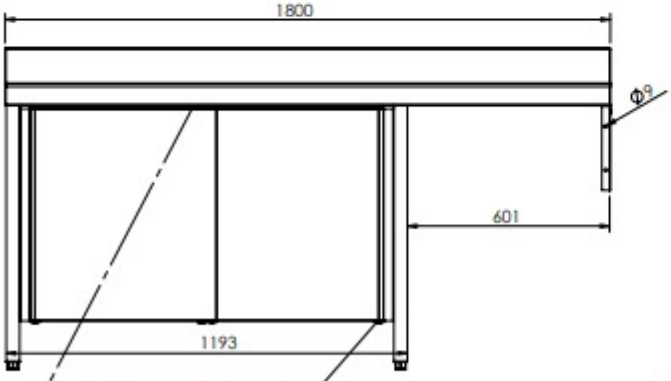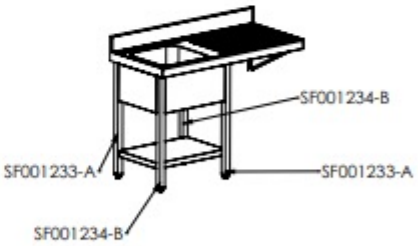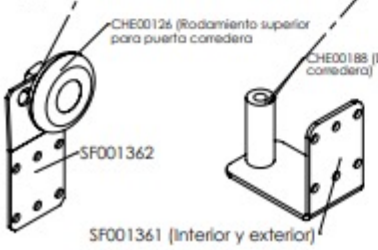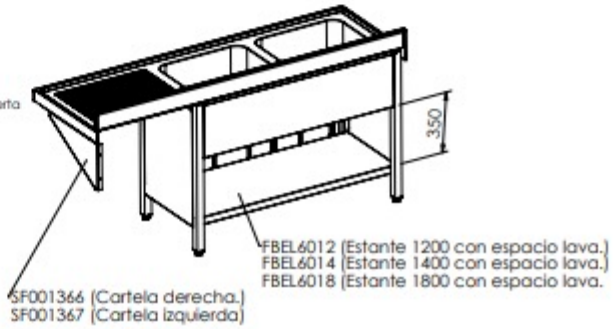
CVAL0001