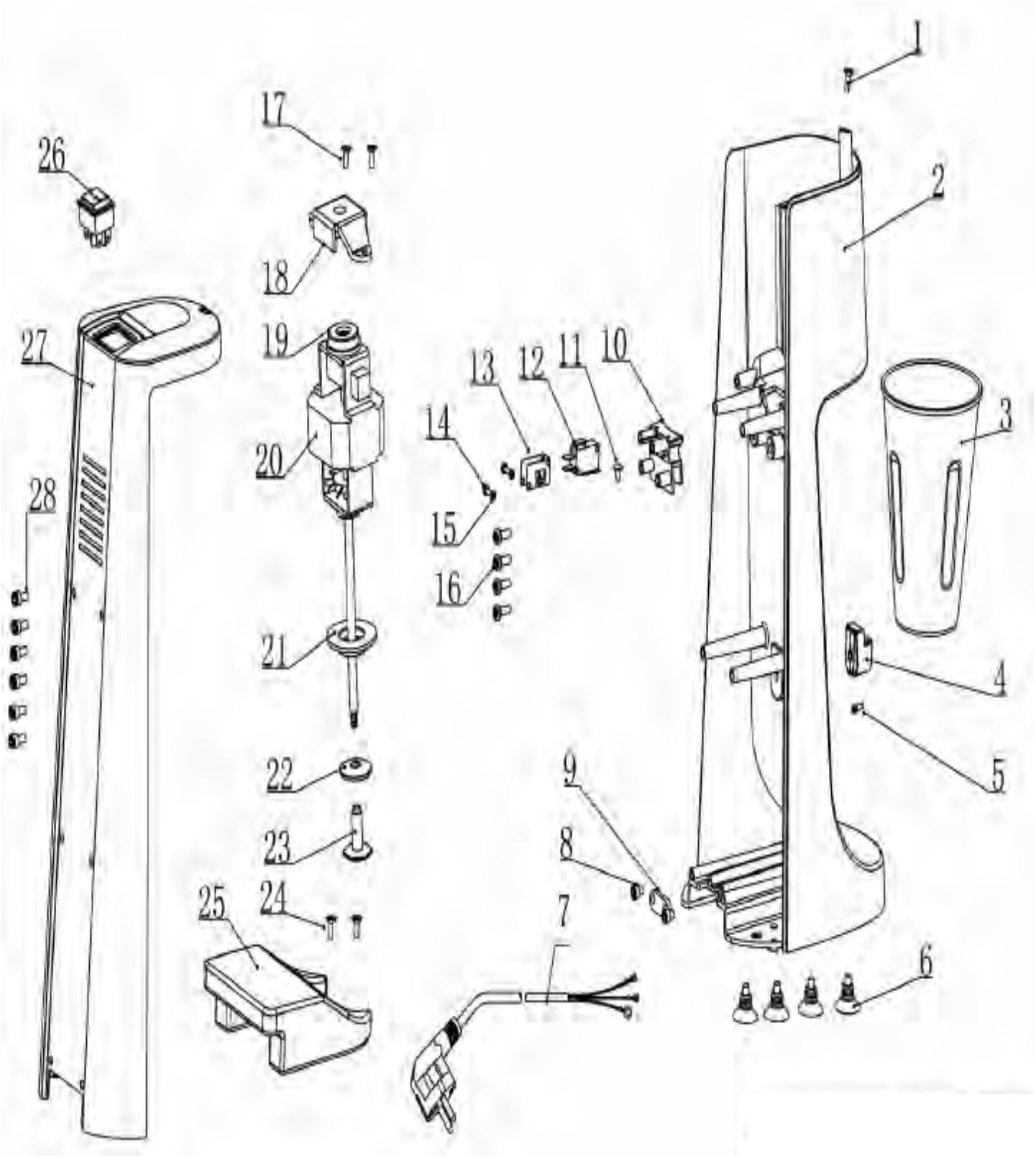

esencia de hostelería
HOSDECORA
www.hosdecora.com Tel: 976 255 991