Bastidores con Fregadero

Manual de Producto

esencia de hostelería
HOSDECORA

www.hosdecora.com Tel: 976 255 991

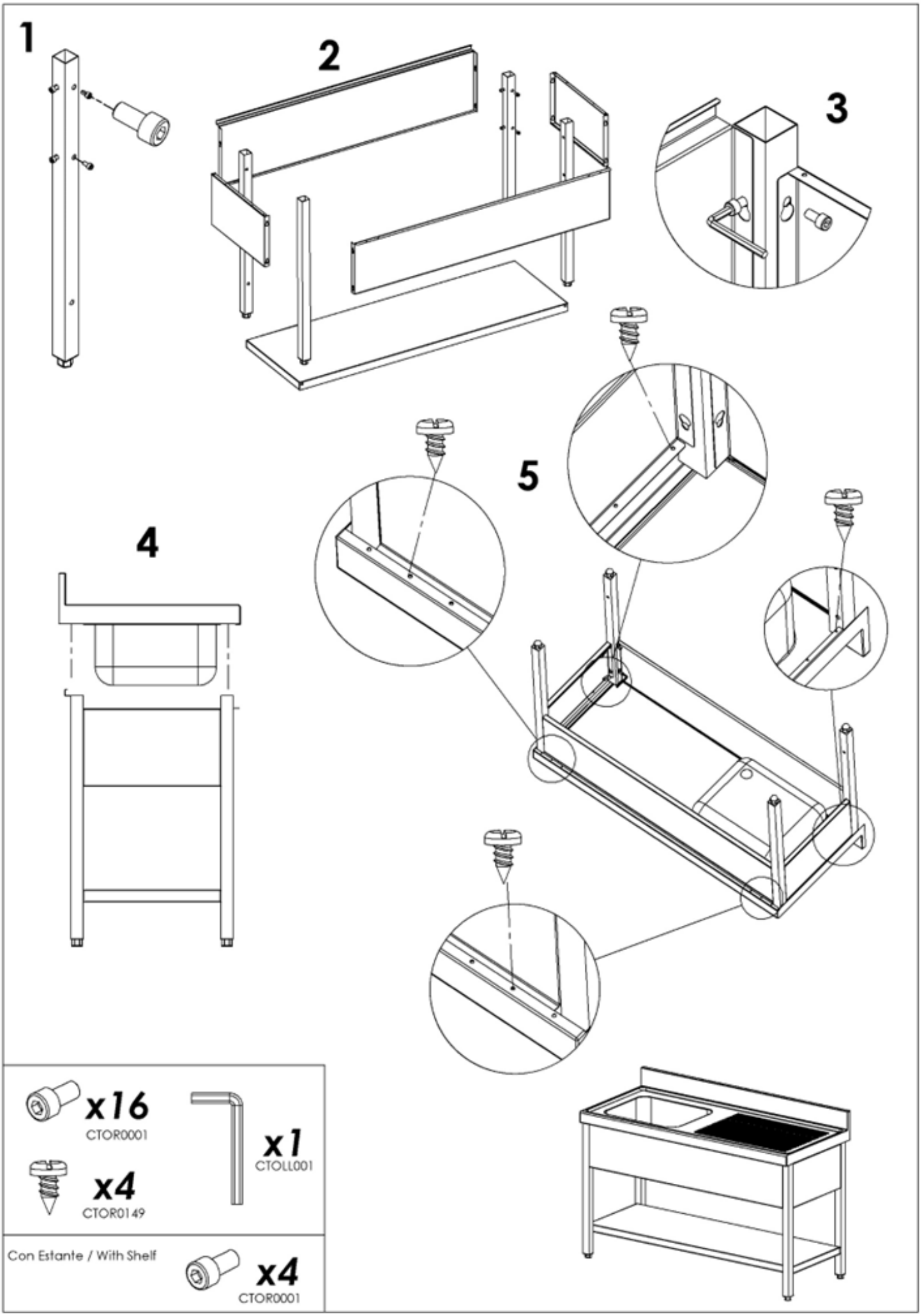
1
2
3
4
5
x16
CTOR0001
x1
CTOLL001
x4
CTOR0149
Con Estante / With Shelf
x4
CTOR0001